SW-48FA

MANUEL DE PIÈCES DE RECHANGES

SPARE PARTS MANUAL

1981

Tous droits réservés © Bombardier Limitée 1974
Valcourt, Québec, Canada J0E 2L0
® * Marques de Commerce de Bombardier Limitée
Télex: 05-832552

All Rights Reserved © Bombardier Limited
Valcourt, Quebec, Canada J0E 2L0
® * Trade Marks of Bombardier Limited
Telex: 05-832552

CAT. NO. 180 1082 00

Les tracteurs Bombardier et leurs accessoires sont conçus et fabriqués pour fournir un rendement maximun et conserver une longue durée. Toutes les pièces de rechange sont usinées avec le même soin et la même précision appliqués à la fabrication de nos véhicules.

INSTRUCTIONS POUR COMMANDER LES PIÈCES DE RECHANGE BOMBARDIER:

1 – Les photo-montages de ce catalogue de pièces illustrent la construction caractéristique des différents assemblages et peuvent dans certains cas ne pas reproduire les pièces exactement. Ils représentent cependant des pièces qui possèdent une fonction identique ou similaire.

2 – Commandez toujours vos pièces selon le numéro et la description donnés dans ce catalogue.

3 – Ne commandez pas d'après le numéro de référence à l'illustration.

4 – Indiquez précisément le nombre de pièces ou d'ensembles désirés.

5 – Ne commandez pas par paires ou assortiments.

6 – Lorsque vous commandez des ensembles complets, il n'est pas nécessaire d'énumérer les pièces qui les composent; indiquez seulement le numéro de l'ensemble.

7 – Commandez des pièces d'origine.

8 – Indiquez le modèle, les numéros de série et d'identification qui se trouvent sur la plaque d'identité de votre véhicule.

9 – Assurez-vous que les numéros sont complets et incluent le préfixe et le suffixe, s'il y a lieu.

10 – Pour les pièces comme les boulons, écrous, rondelles et goupilles, vérifiez si elles ne se vendent pas par quantité minimun de 5, 10, 15, ... etc. ...

11 – Le côté gauche et le côté droit du véhicule est généralement déterminé par rapport à la position normale de l'opérateur sur le siège.

Bombardier est toujours à votre disposition.

Bombardier tractors and implements are designed and built for maximun performance and long life. All service parts are manufactured with the same care and precision exercised in the production of our machines.

INSTRUCTIONS FOR ORDERING BOMBARDIER PARTS:

1 – The illustrations in this parts manual show the typical construction of the different assemblies and, in some cases, may not show the exact parts. However, they represent parts which have the same or a similar function.

2 – Always order by part number and description as shown in this manual.

3 – Do not order by illustration reference number.

4 – State specifically how many parts or assemblies are desired.

5 – Do not order pairs or sets.

6 – When complete assemblies are ordered, it is not necessary to list the parts that make up the assembly; give only assembly number.

7 – Order genuine parts.

8 – Give model, serial and identification numbers found on identification plate of your vehicle.

9 – Be sure numbers are complete and include the prefix and suffix, if any.

10 – For parts such as bolts, nuts, washers and cotter-pins, check if they're not sold by minimun quantity of 5, 10, 15, ... etc. ...

11 – It is standard procedure to determine the left and the right hand side of the machine while sitting in the operator's seat.

Bombardier is always there to serve you.

Information Generale 1	Introduction	Introduction
Information Generale 2	Index	Index
Information Generale 3	Symbole Hydraulique	Hydraulic symbol
Information Generale 4	Index numerique des pieces	Parts number index
Section 00	Chenille	Track
Section 01	Commande	Drive
Section 02	Roue	Wheel
Section 03	Suspension	Suspension
Section 04	Boite de vitesses	Transmission
Section 06	Direction	Steering
Section 07	Frein	Brake
Section 08	Differentiel	Differential
Section 10	Accelerateur	Throttle
Section 11	Arbre de commande	Propeller shaft
Section 12	Moteur	Engine
Section 13	Carburant	Fuel
Section 14	Echappement	Exhaust
Section 15	Systeme electrique	Electrical
Section 15	Indicateur de vitesse	Speedometer
Section 16	Refroidissement & Chaufferette	Cooling & heater
Section 17	Carrosserie	Body
Section 25	Grattoir	Scraper
Section 26	Hydraulique	Hydraulic
Divers/miscellaneous 1	Outil & Decalque	Tool & Decal

IMPORTANT

POUR LES VEHICULES SW-48 FA A PARTIR DU NUMERO DE SERIE 00 181 0748 JUSQU'A REVISION

IMPORTANT

FOR SW-48 FA VEHICLES FROM SERIAL NUMBER 00 181 0748 UP TO REVISION

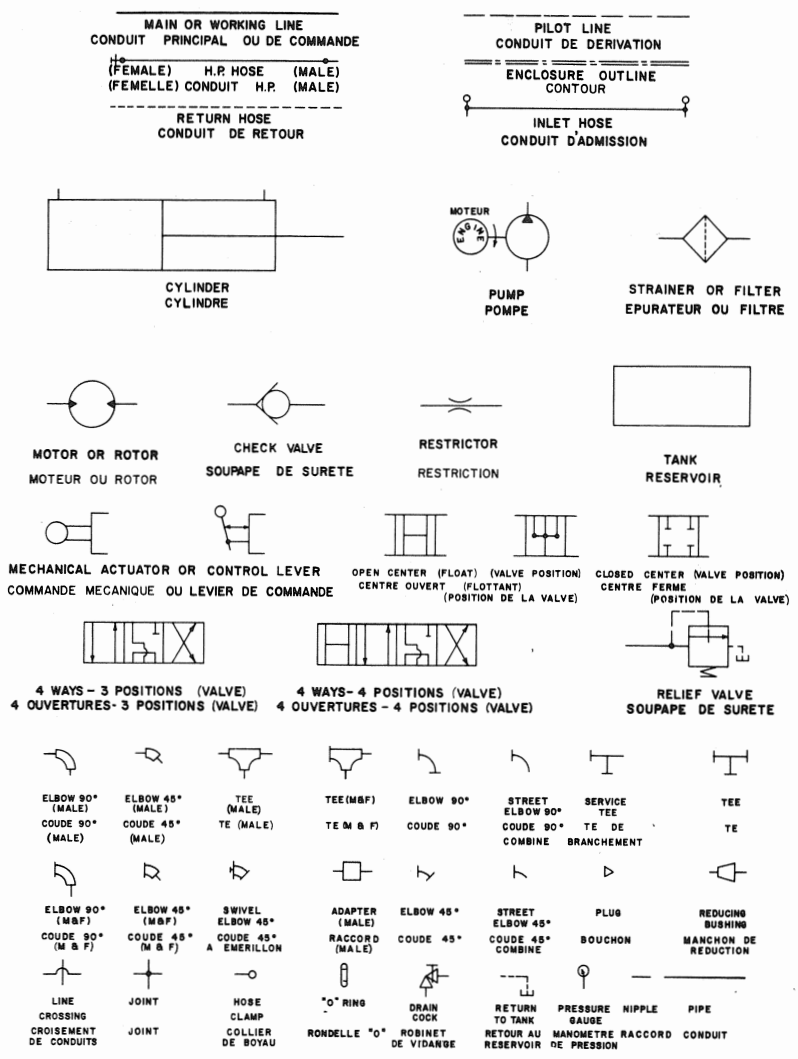
MAIN OR WORKING LINE
CONDUIT PRINCIPAL OU DE COMMANDE
(FEMALE) H.P. HOSE (MALE)
(FEMELLE) CONDUIT H.P. (MALE)
RETURN HOSE
CONDUIT DE RETOUR
PILOT LINE
CONDUIT DE DERIVATION
ENCLOSURE OUTLINE
CONTOUR
INLET HOSE
CONDUIT D'ADMISSION
CYLINDER
CYLINDRE
MOTEUR
PUMP
POMPE
STRAINER OR FILTER
EPURATEUR OU FILTRE
MOTOR OR ROTOR
MOTEUR OU ROTOR
CHECK VALVE
SOUPAPE DE SURETE
RESTRICTOR
RESTRICTION
TANK
RESERVOIR
MECHANICAL ACTUATOR OR CONTROL LEVER
COMMANDE MECANIQUE OU LEVIER DE COMMANDE
OPEN CENTER (FLOAT) (VALVE POSITION)
CENTRE OUVERT (FLOTTANT) (POSITION DE LA VALVE)
CLOSED CENTER (VALVE POSITION)
CENTRE FERME (POSITION DE LA VALVE)
4 WAYS - 3 POSITIONS (VALVE)
4 OUVERTURES - 3 POSITIONS (VALVE)
4 WAYS - 4 POSITIONS (VALVE)
4 OUVERTURES - 4 POSITIONS (VALVE)
RELIEF VALVE
SOUPAPE DE SURETE
ELBOW 90° (MALE)
COUDE 90° (MALE)
ELBOW 45° (MALE)
COUDE 45° (MALE)
TEE (MALE)
TE (MALE)
TEE (M&F)
TE (M & F)
ELBOW 90°
COUDE 90°
STREET ELBOW 90°
COUDE 90° COMBINE
SERVICE TEE
TE DE BRANCHEMENT
TEE
TE
ELBOW 90° (M&F)
COUDE 90° (M & F)
ELBOW 45° (M&F)
COUDE 45° (M & F)
SWIVEL ELBOW 45°
COUDE 45° A EMERILLON
ADAPTER (MALE)
RACCORD (MALE)
ELBOW 45°
COUDE 45°
STREET ELBOW 45°
COUDE 45° COMBINE
PLUG
BOUCHON
REDUCING BUSHING
MANCHON DE REDUCTION
LINE CROSSING
CROISEMENT DE CONDUITS
JOINT
JOINT
HOSE CLAMP
COLLIER DE BOYAU
"O" RING
RONDELLE "O"
DRAIN COCK
ROBINET DE VIDANGE
RETURN TO TANK
RETOUR AU RESERVOIR
PRESSURE GAUGE
MANOMETRE DE PRESSION
NIPPLE
RACCORD
PIPE
CONDUIT

NO. PIECE PART NO.	SECTION
101 3001 00	10/2
101 5002 00	07/2
101 8005 00	10/2
102 2001 00	04/2
102 4042 00	12/2
102 9303 00	16/2
103 0007 00	11/2
103 0009 00	11/2
103 0029 00	11/2
103 0047 00	11/2
103 0059 00	11/2
103 0077 00	11/2
103 0121 00	12/2
103 0224 00	11/2
103 1160 00	08/2
103 9007 00	08/4
103 9008 00	08/4
105 0003 00	01/2
105 0004 00	01/2
105 0010 00	02/2
105 0012 00	02/2
105 0024 00	08/4
105 0025 00	08/2
105 0026 00	08/2
105 0027 00	08/4
105 0028 00	08/2
105 0029 00	08/4
105 6001 00	08/2
105 6002 00	08/2
105 6003 00	08/2
105 6007 00	08/2
105 6009 00	25/4
106 0006 00	26/12 & 26/14
106 0011 00	03/2
106 0019 00	26/12 & 26/14
106 0021 00	26/12 & 26/14
106 0031 00	26/12 & 26/14
106 0054 00	08/4
106 0056 00	08/2
106 0063 00	26/12 & 26/14
106 0064 00	26/12 & 26/14
106 0070 00	01/2
106 3002 00	08/4
106 3032 00	01/2
106 3043 00	12/2
106 3047 00	26/12
106 3061 00	02/2
107 0002 00	02/2
107 2016 00	13/2
107 3001 00	26/2
107 3002 00	26/2
107 4022 00	16/2
107 5001 00	16/2
107 6007 00	12/2 & 15/10
107 6008 00	15/10
107 7001 00	16/2
107 7003 00	17/4
107 8004 00	17/4
107 8005 00	17/4
107 9028 00	26/14
107 9033 00	17/4
107 9058 00	15/4
107 9082 00	17/2
108 0003 00	12/2
108 0012 00	13/2
108 0014 00	26/2
108 2005 00	03/2
108 4035 00	26/2
108 4038 00	13/2
108 4041 00	26/2
108 4046 00	15/4
108 4047 00	26/2
108 4058 00	04/2
108 4065 00	04/2
108 5066 00	26/4
108 5082 00	26/2
108 5088 00	15/4
108 5101 00	26/2
108 5117 00	26/4
108 5173 00	26/2
108 5202 00	26/2
108 5203 00	26/4
108 5204 00	26/4
108 5207 00	04/2
108 5247 00	26/2
108 7008 00	08/4
108 7042 00	26/2
108 7043 00	26/2
108 7056 00	16/4
108 7076 00	26/2
108 7088 00	08/4
108 7115 00	16/4
108 7147 00	16/2
108 8001 00	16/2
108 8007 00	16/4
108 8021 00	14/2
109 0007 00	15/4
109 1001 00	15/4
109 4075 00	06/2
109 4078 00	15/2
109 4082 00	06/2
109 4093 00	15/2
109 4094 00	15/2
109 4096 00	15/2
109 4115 00	15/2
109 5003 00	15/2
109 5033 00	15/2
109 5080 00	15/2
110 0008 00	13/2
110 0029 00	15/4
110 0044 00	15/4
110 0045 00	15/4
110 0047 00	15/4
110 0048 00	15/4
110 1008 00	15/6
110 1009 00	15/8
110 1018 00	06/2
110 1021 00	15/4
110 1026 00	15/6
110 1028 00	15/4
110 1030 00	15/6
110 1036 00	15/4
110 1038 00	15/4
110 3002 00	17/4
110 6002 00	15/8
110 6004 00	15/8
110 6006 00	15/6
110 6035 00	15/6
110 6036 00	15/8
110 6038 00	15/6
110 6054 00	15/8
110 6057 00	15/8
110 7015 00	15/8
110 7031 00	15/8
110 7035 00	15/8
110 7036 00	15/10
110 7037 00	15/10
110 7038 00	15/10
110 7039 00	15/10
110 7040 00	15/10
110 7041 00	15/10
110 7042 00	15/10
110 7044 00	15/8
110 7045 00	15/8
110 9001 00	15/4
110 9013 00	15/8
110 9015 00	15/8
110 9016 00	15/8
110 9019 00	16/2
110 9021 00	15/6
110 9040 00	15/4
110 9057 00	15/4
110 9059 00	16/2
111 0043 00	17/4
111 1012 00	17/4
114 0001 00	01/2
114 0010 00	13/2
114 0017 00	07/2
114 0026 00	03/2
114 0033 00	06/2
114 0039 00	17/2
114 0062 00	04/2
114 0103 00	07/2
114 0130 00	Misc.2
114 0143 00	26/10
114 0162 00	08/2
114 0163 00	08/2
114 0171 00	17/4
114 0200 00	26/6
114 0207 00	07/2
114 0277 00	17/2
114 0281 00	17/2
114 0300 00	Misc.2
114 0304 00	Misc.2
114 0320 00	Misc.2
114 0325 00	Misc.2
114 0361 00	Misc.2
114 0413 00	Misc 2
114 0446 00	10/2
114 0448 00	07/2
114 0458 00	15/6
114 0549 00	04/2
114 0575 00	17/4
114 0576 00	17/4
114 0578 00	17/4
114 0587 00	26/12
114 0683 00	03/2
114 0711 00	07/2
114 0715 00	Misc.2
114 0755 00	Misc.2
114 0840 00	17/2
114 0867 00	17/2
114 0877 00	15/4

NO. PIECE PART NO.	SECTION
114 0884 00	Misc.2
114 0885 00	Misc.2
114 0972 00	17/4
114 1014 00	07/2
114 1019 00	16/2
114 1022 00	17/2
114 1055 00	17/2
114 1058 00	Misc.2
114 1075 00	17/2
114 1076 00	17/2
114 1080 00	15/8
114 1000 00	15/6
114 1104 00	26/2
114 1105 00	26/14
114 1117 00	25/4
114 1118 00	12/2
114 1121 00	26/12
114 1122 00	26/12
114 1135 00	26/12
114 1233 00	04/2
114 1393 00	16/2
114 2088 00	17/4
114 2089 00	17/4
114 2092 00	17/6
114 2093 00	17/6
114 2096 00	17/4
114 2097 00	17/4
115 0007 00	26/2 & 26/6
115 0008 00	26/4 & 26/8
115 0021 00	26/4 & 26/12
115 3056 00	26/6 & 26/8
115 3068 00	26/2 & 26/12
115 3221 00	26/6 & 26/8
115 3228 00	26/6 & 26/8
115 3232 00	26/2 & 26/12
115 3233 00	26/12
115 3254 00	26/12
115 3255 00	26/12
115 3341 00	26/8
115 3342 00	26/8
115 3343 00	26/6 & 26/8
115 3344 00	26/6
118 0010 00	26/2 & 26/10
118 1018 00	26/10
118 1019 00	26/10
118 1023 00	26/10
118 1026 00	26/10
118 1027 00	26/10
118 1029 00	26/10
118 1030 00	26/10
118 1031 00	26/10
118 1033 00	26/10
118 1034 00	26/10
118 1037 00	26/10
118 1038 00	26/10
118 1039 00	26/10
118 1043 00	26/10
118 1117 00	26/10
121 0039 00	10/2
122 0001 00	12/2
122 0008 00	16/2
122 0009 00	14/2
122 0010 00	14/2
122 0020 00	12/2
122 0021 00	12/2
122 0026 00	12/2
122 0045 00	15/6
122 0070 00	12/2
122 0081 00	12/2
122 0106 00	12/2
122 0114 00	15/8
122 0115 00	15/8
180 0033 00	Misc.2
180 1082 00	Misc.2
180 4072 00	Misc.2
180 4073 00	Misc.2
264 1001 00	15/6
408 2001 00	02/2
408 8005 00	13/2
408 8024 00	16/2 & 26/2
410 9087 00	15/4
414 0363 00	15/4
414 0703 00	15/8
414 1152 00	04/2
414 1183 00	17/2
414 1874 00	15/8
414 2416 00	03/2
414 2744 00	08/2
414 3339 00	15/8
515 0579 00	07/2
572 1704 00	06/2
600 0082 00	00/2
600 0101 00	00/2
600 0136 00	00/2
600 0187 00	00/2
600 0187 01	00/2
600 0207 00	00/2
601 0019 00	01/2
601 0020 00	01/2
601 0021 00	01/2
601 0030 00	01/2
601 0056 00	01/2
601 0100 00	01/2
601 0122 00	01/2
601 0123 00	01/2
601 0124 00	01/2
601 0171 00	01/2
602 0007 00	02/2
602 0025 00	02/2
602 0051 01	02/2
602 0062 00	02/2
602 0096 00	02/2
602 0097 00	02/2
603 0059 00	03/2
603 0063 00	25/4
603 0064 00	25/4
603 0101 00	03/2
603 0104 00	03/2
603 0269 00	03/2
603 0292 00	03/2
603 0294 00	02/2
603 0385 00	03/2
603 0386 00	03/2
603 0387 00	03/2
603 0422 00	03/2
603 0438 00	03/2
603 0457 00	03/2
603 0475 00	02/2
603 0476 00	03/2
603 0477 00	03/2
604 0239 00	04/2
604 0241 00	04/2
604 0245 00	04/2
604 0258 00	04/2
604 0262 00	12/2
604 0275 00	04/2
606 0010 00	06/2
606 0013 00	06/2
606 0019 00	06/2
606 0022 00	06/2
606 0242 00	06/2
607 0190 00	07/2
607 0239 00	07/2
607 0266 00	07/2
607 0311 00	07/2
607 0312 00	07/2
607 0313 00	07/2
607 0314 00	07/2
607 0315 00	07/2
607 0324 00	07/2
607 0353 00	07/2
608 0002 00	08/2
608 0003 00	08/4
608 0005 00	08/4
608 0006 00	08/4
608 0008 00	08/4
608 0009 00	08/4
608 0011 00	08/2
608 0013 00	08/2
608 0015 00	08/2
608 0019 00	08/2
608 0024 00	08/2
608 0026 00	08/2
608 0044 00	08/4
608 0045 00	08/4
608 0063 00	08/4
608 0065 00	03/2
608 0066 00	03/2
608 0067 00	08/2
608 0076 00	08/2
608 0099 00	08/4
608 0121 00	08/4
608 0134 00	08/4
608 0135 00	08/4
608 0190 00	08/4
608 0207 00	08/4
608 0208 00	03/2
608 0240 00	08/2
608 0252 00	12/2
609 0054 00	07/2
609 0078 00	07/2

NO. PIECE PART NO.	SECTION
610 0011 00	10/2
610 0012 00	10/2
610 0186 00	10/2
610 0187 00	10/2
610 0188 00	10/2
610 0189 00	10/2
610 0207 00	10/2
610 0208 00	10/2
610 0209 00	10/2
610 0210 00	10/2
610 0211 00	10/2
610 0220 00	10/2
612 0200 00	15/4
612 0202 00	15/6
612 0213 00	12/2
612 0215 00	26/14
612 0216 00	26/14
612 0217 00	26/14
612 0226 00	12/2
612 0227 00	12/2
612 0232 00	12/2
612 0252 00	12/2
612 0253 00	12/2
612 0284 00	12/2
613 0027 00	13/2
613 0116 00	13/2
613 0132 00	13/2
613 0138 00	13/2
614 0138 00	14/2
614 0148 00	14/2
615 0008 00	15/4
615 0108 00	15/4
615 0125 00	15/4
615 0201 00	15/6
615 0202 00	15/4
615 0203 01	15/4
615 0239 00	07/2
616 0029 00	16/2
616 0179 00	16/2
616 0181 00	04/2
616 0185 00	16/2
616 0186 00	16/2
616 0194 00	04/2
616 0195 00	04/2
616 0232 00	04/2
616 0233 00	04/2
616 0272 00	16/2
617 0157 00	15/6
617 0172 00	17/2
617 0919 00	17/4
617 0920 00	17/4
617 1121 00	17/4
617 1122 00	17/4
617 1123 00	17/4
617 1124 00	17/4
617 1236 00	17/2
617 1239 00	17/2
617 1254 00	17/2
617 1256 00	17/2
617 1261 00	17/2
617 1272 00	17/2
617 1273 00	17/2
617 1286 00	15/6
617 1392 00	17/4
617 1422 00	17/2
617 1480 00	17/2
617 1483 00	16/2
617 1486 00	16/2
617 1539 00	15/8
617 1553 00	17/2
617 1554 00	17/2
617 1555 00	17/2
617 1556 00	17/4
617 1557 00	17/4
617 1585 00	15/8
617 1586 00	17/2
617 1900 00	16/2
617 1913 00	17/2
618 1513 00	16/4
624 0129 09	26/14
625 0017 00	25/4
625 0018 00	25/4
625 0029 00	25/4
625 0030 00	25/4
625 0045 00	25/2
625 0046 00	25/2
625 0060 00	25/2
625 0066 00	25/4
625 0227 00	25/4
625 0229 00	25/4
625 0253 00	25/4
625 0263 00	25/4
625 0271 00	25/4
625 0272 00	25/4
625 0273 00	26/12
625 0274 00	25/4
625 0275 04	25/4
625 0277 00	25/4
626 0015 00	26/12
626 0133 00	04/2
626 0300 00	26/2
626 0603 00	26/14
626 0846 00	26/6
626 0847 00	26/2
626 0848 00	26/6 & 26/8
626 0849 00	26/2
626 0852 00	26/8
626 0853 00	26/8
626 0854 00	26/4
626 0855 00	26/4
626 0915 00	26/2 & 26/12
626 0969 00	26/14
626 1076 00	13/2
626 1082 00	26/4
626 1083 00	26/4
629 0005 00	Misc.2
629 0008 00	Misc.2
660 2012 00	02/2
660 3021 00	03/2
660 3022 00	03/2
660 8006 00	08/4
660 8043 00	08/4
660 8063 00	08/2
660 8066 00	08/2 & 12/2
661 0012 00	13/2
661 2083 00	12/2
661 2085 00	12/2
661 2092 00	15/6
661 2096 00	10/2
661 3010 00	13/2
661 5046 00	15/8
661 5047 00	15/8
661 5048 00	15/8
661 5051 00	15/6
661 5052 00	15/8
661 6031 00	04/2
662 5005 00	25/4
662 6020 00	16/4 & 26/2
662 6033 00	26/2
662 6105 00	26/14
670 0038 00	00/2
670 0045 00	00/2
670 0046 00	00/2
670 0106 00	01/2
670 0227 00	02/2
670 0302 00	03/2
670 1501 00	13/2
670 1502 00	15/4
670 1603 00	16/4
670 1706 00	17/2
670 1716 00	15/8
670 2501 00	25/4
670 2602 00	26/12
670 2603 00	26/4
672 1605 00	16/2
672 1705 00	15/8
680 0270 00	25/2
680 0711 00	00/2
680 0797 00	06/2
680 0798 00	06/2
680 0832 00	25/4
680 0833 00	25/4
680 0980 00	00/2
680 1024 00	03/2
680 1027 00	08/2
680 1050 00	00/2
680 1124 00	Misc.2
681 0002 00	02/2
681 0006 00	06/2
681 0250 00	17/4
681 0285 00	08/2
681 0344 00	02/2
681 0347 00	08/2
681 0363 00	02/2
682 0022 00	08/2
682 0029 00	08/2
732 7060 01	26/10

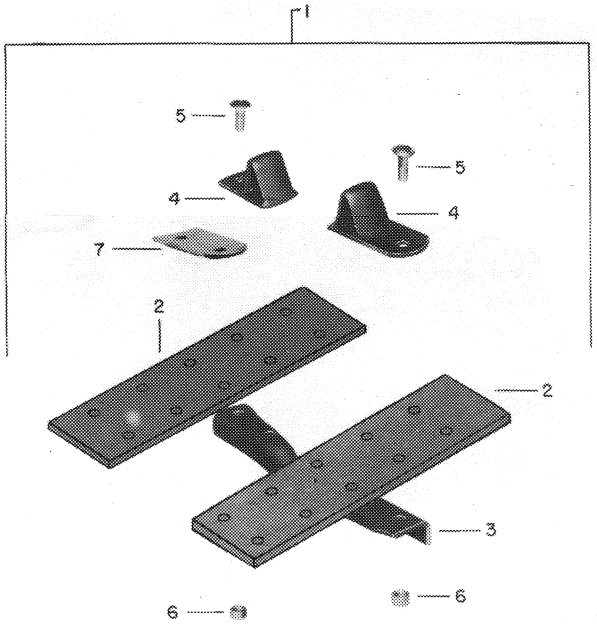

OPTIONAL TRACK
CHENILLE FACULTATIVE

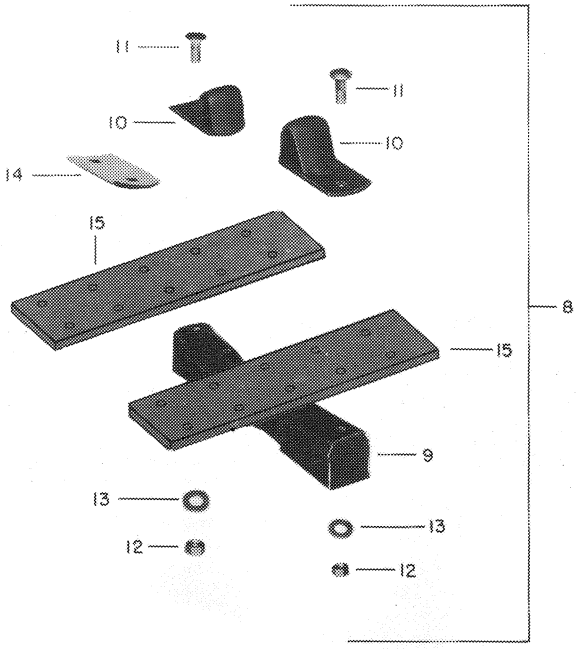

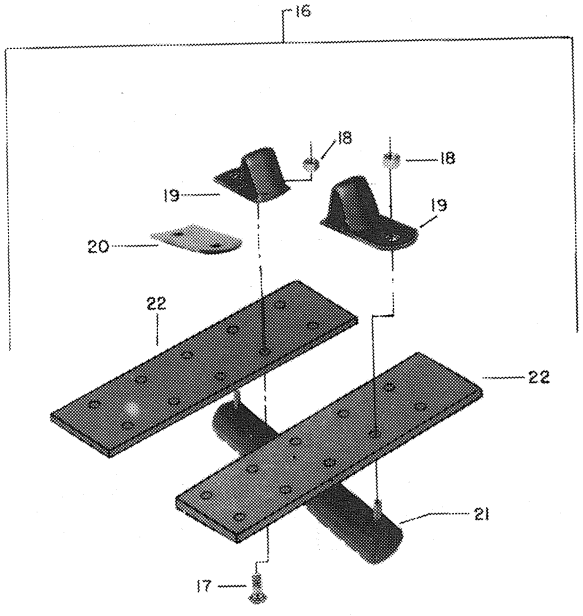

NO. REF. / REF. NO.	NO. PIECE / PART NO.	DESCRIPTION	QTE PAR VEHICULE / QTY PER VEHICLE
I	680 07II 00	Chenille complète	Ass'y- track 2
2	670 0046 00	courroie	belt- track 4
3	600 0I0I 00	traverse	link- cross II2
4	600 0082 00	garde-chenille	guard- track II2
5	360 80I5 00	boulon (3/8" dia. xI 3/8" de long)	bolt-track (3/8" dia. x I 5/8" L.) 448
6	398 2024 00	ecrou (3/8" N.F.)	nut-track (3/8" N.F.) 448
7	600 0I36 00	contre-plaque	cleat II2
		Chenille a traverses caoutchoutees	**Track with rubber cross link**
8	680 1050 00	Chenille (complète)	Ass'y- track 2
9	670 0045 00	traverse caoutchoutée	link- rubber cross II2
I0	600 0082 00	garde-chenille	guard- track II2
II	360 80I4 00	boulon (3/8" dia. x I 3/4" De long)	bolt- track (3/8" dia. X I 3/4" long) 424
11	300 9089 00	Boulon (3/8" N.F.x 2 1/2"L. gr.5) (enture)	Screw (3/8" N.F.x 2 1/2"L. gr.5) (splicing) 24
12	398 2024 00	Ecrou (3/8" N.F.)	Nut (3/8" N.F.) 448
13	399 9101 00	Rondelle	Flatwasher 448
14	600 0136 00	Contre-plaque	Cleat 112
15	600 0207 00	Courroie	Belt-track 4
		Chenille a traverses caoutchoutées	**Track with rubber cross link**
16	680 0980 00	Chenille (complète)	Ass'y-track 2
17	305 4088 00	Boulon (3/8" N.F.x 2 1/4"L. gr.8) (enture)	Screw (3/8" N.F.x 2 1/4"L. gr.8) (splicing) 24
17	360 8014 00	Boulon (3/8" N.F.x 1 3/4"L. gr.8)	Screw (3/8" N.F.x 1 3/4"L. gr.8) 400
18	398 2024 00	Ecrou (3/8" N.F.)	Nut (3/8" N.F.) 424
19	600 0187 00	Garde-chenille	Guard-track 106
20	600 0187 01	Contre-plaque	Cleat 106
21	670 0038 00	Traverse caoutchoutée	Link-cross 100
21	670 0069 00	Traverse caoutchoutée (enture)	Link-cross (splicing) 6
22	670 0066 00	Courroie	Belt-track 4

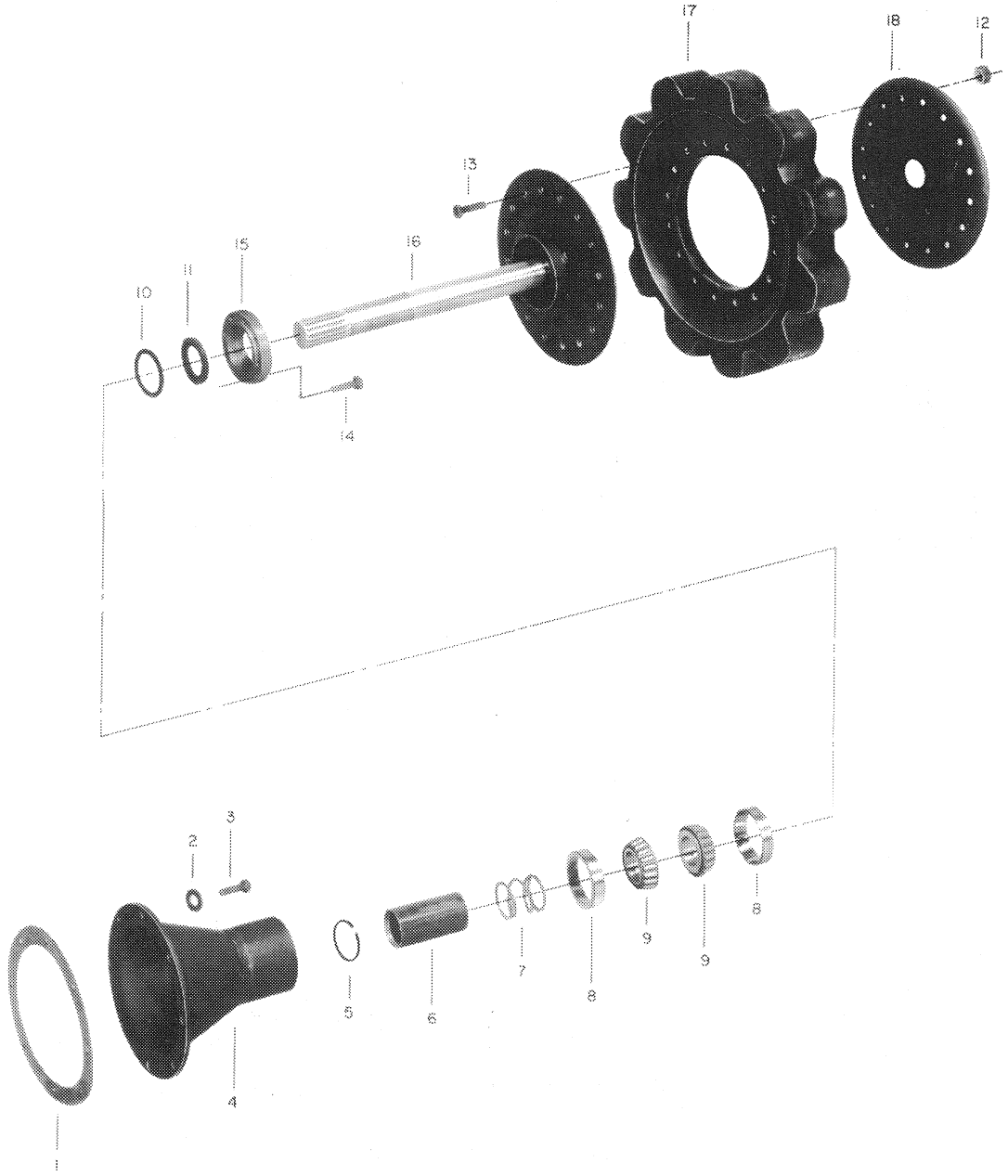
17
18
12
13
10
11
15
16
14
2
3
5
6
7
8
9
9
8
4
1

NO. REF. / REF. NO.	NO. PIECE / PART NO.	DESCRIPTION		QTE PAR VEHICULE / QTY PER VEHICLE
I	I06 0070 00	Anneau de caoutchouc (9" x 8¾" x 1/8")	" O " Ring (9" x 8¾" x 1/8")	2
2	60I 0I00 00	Rondelle D'étanchéité	Washer- seal	I6
3	309 804I 00	Boulon (7/16" N.F. x 1¼" Gr.5)	Bolt (7/16" N.F. x 1¼" Gr.5)	I6
4	60I 0056 00	Boîtier	Housing- drive axle	2
5	60I 002I 00	Anneau de blocage	Lock- axle bearing	2
6	60I 0030 00	Manchon de blocage	Sleeve- axle bearing lock	2
7	II4 000I 00	Ressort du manchon	Spring-axle bearing sleeve	2
8	I05 0004 00	Cuvette de roulement	Cup- bearing	4
9	I05 0003 00	Cône de roulement	Cone- bearing	4
I0	60I 0I7I 00	Cale de .008"	Shim- axle bearing .008"	A.R.
I0	60I 00I9 00	Cale de .005"	Shim- axle bearing .005"	A.R.
I0	60I 0020 00	Cale de .0I0"	Shim- axle bearing .0I0"	A.R.
II	I06 3032 00	Rondelle d'étanchéité	Seal- drive axle	2
I2	389 8039 00	Ecrou (3/8" N.F.)	Nut (3/8" N.F.)	40
I3	309 8006 00	Boulon (3/8" N.F. x 1¾" Gr.5)	Bolt (3/8" N.F. x 1¾" Gr.5)	40
I4	300 900I 00	Boulon (¼" N.F. x ¾" Gr.5)	Bolt (¼" N.F. x ¾" Gr.5 B.P.)	I6
I5	60I 0I22 00	Chapeau	Cap- axle bearing	2
I6	60I 0I23 00	Essieu de commande	Axle-drive	2
I7	670 0106 00	Roue de commande	Sprocket	2
I8	60I 0I24 00	Disque	Flange- drive sprocket	2

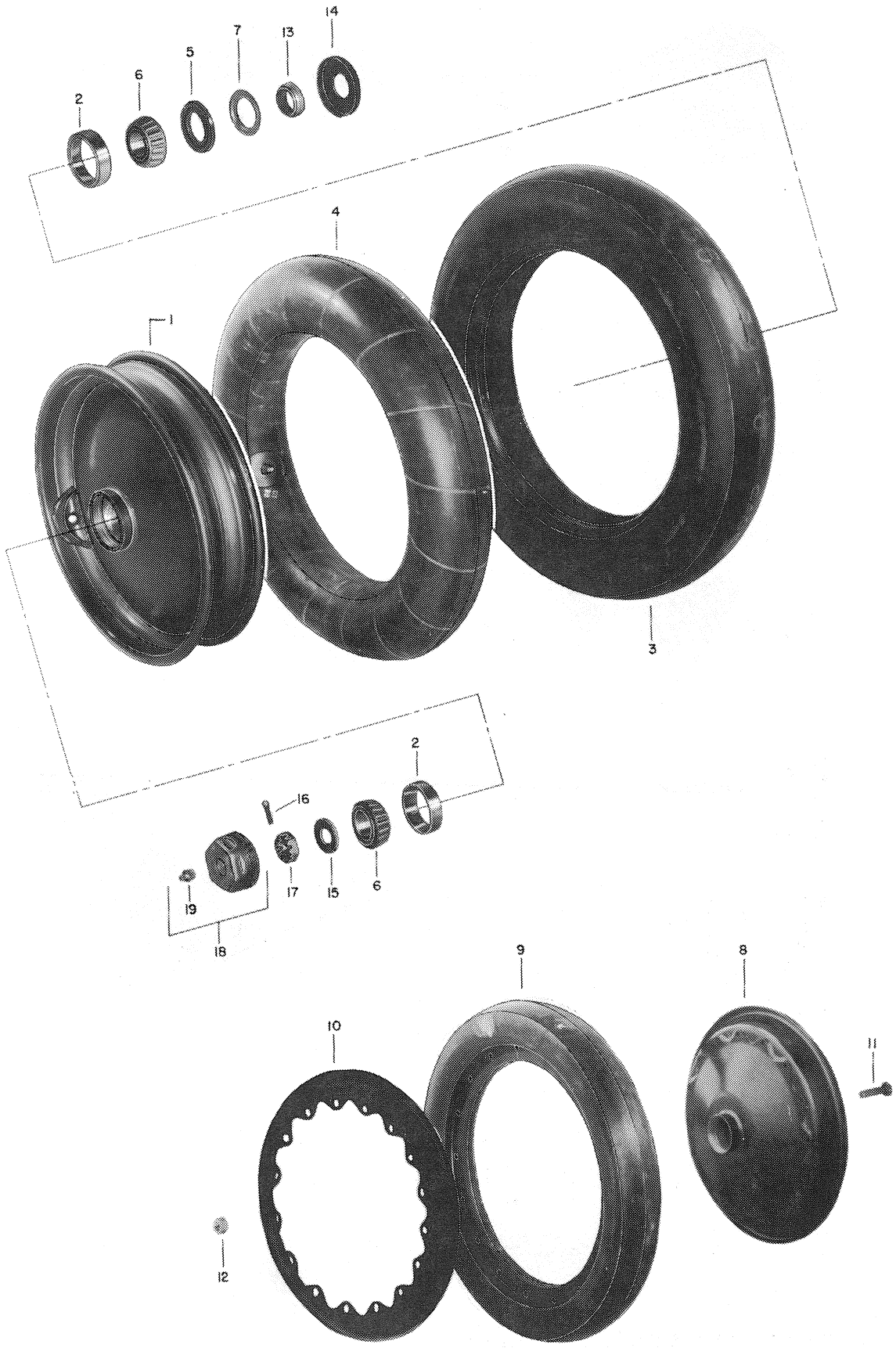
14
13
7
5
6
2
4
1
3
2
16
6
15
17
19
18
9
8
10
11
12

NO. REF. / REF. NO.	NO. PIECE / PART. NO.	DESCRIPTION		QTE PAR VEHICULE / QTY PER VEHICLE
-	681 0344 00	ROUE (COMPLÈTE)	Ass'y-wheel	6
1	602 0051 01	Roue (avec cuvette)	Wheel (with cup)	6
2	105 0010 00	Cuvette de roulement	Cup-bearing	12
3	107 0002 00	Pneu	Tire-wheel	6
4	660 2012 00	Chambre a air	Tube-wheel	6
5	106 3061 00	Rondelle d'étanchéité	Seal wheel oil	6
6	105 0012 00	Cône de roulement	Cone-bearing	6
6	105 0012 00	Cône de roulement	Cone-bearing	6
7	603 0475 00	Cale (roue avant & du centre)	Shim (front & center wheel)	4
-	681 0363 00	Roue (pneu solide) (complet)	Ass'y-solid wheel	6
8	602 0096 00	Roue (avec cuvette)	Wheel (with cup)	6
2	105 0010 00	Cuvette de roulement	Cup-bearing	12
9	670 0227 00	Pneu plein	Tire-wheel solid	6
10	602 0097 00	Disque	Flange-retainer	6
11	360 9013 00	Boulon (7/16" N.F.x 1.385"L.)	Bolt (7/16" N.F.x 1.385"L.)	96
12	389 9048 00	Ecrou conique	Nut-conical	96
6	105 0012 00	Cône de roulement	Cone-bearing	6
5	106 3061 00	Rondelle d'étancheité	Seal-wheel oil	6
13	603 0294 00	Bague d'espacement	Spacer-wheel	6
14	602 0007 00	Pare-boue (avant & centre)	Excluder-mud (front & center)	4
14	602 0062 00	Pare-boue (arrière)	Excluder-mud (rear)	2
15	602 0025 00	Rondelle	Washer-spindle	6
16	371 0062 00	Goupille	Pin-cotter	6
17	389 8006 00	Ecrou	Nut (	6
18	681 0002 00	Chapeau de moyeu (avec graisseur) a pression)	Ass'y-hub cap (with grease fitting)	6
19	408 2001 00	Graisseur a pression	Grease-fitting	6

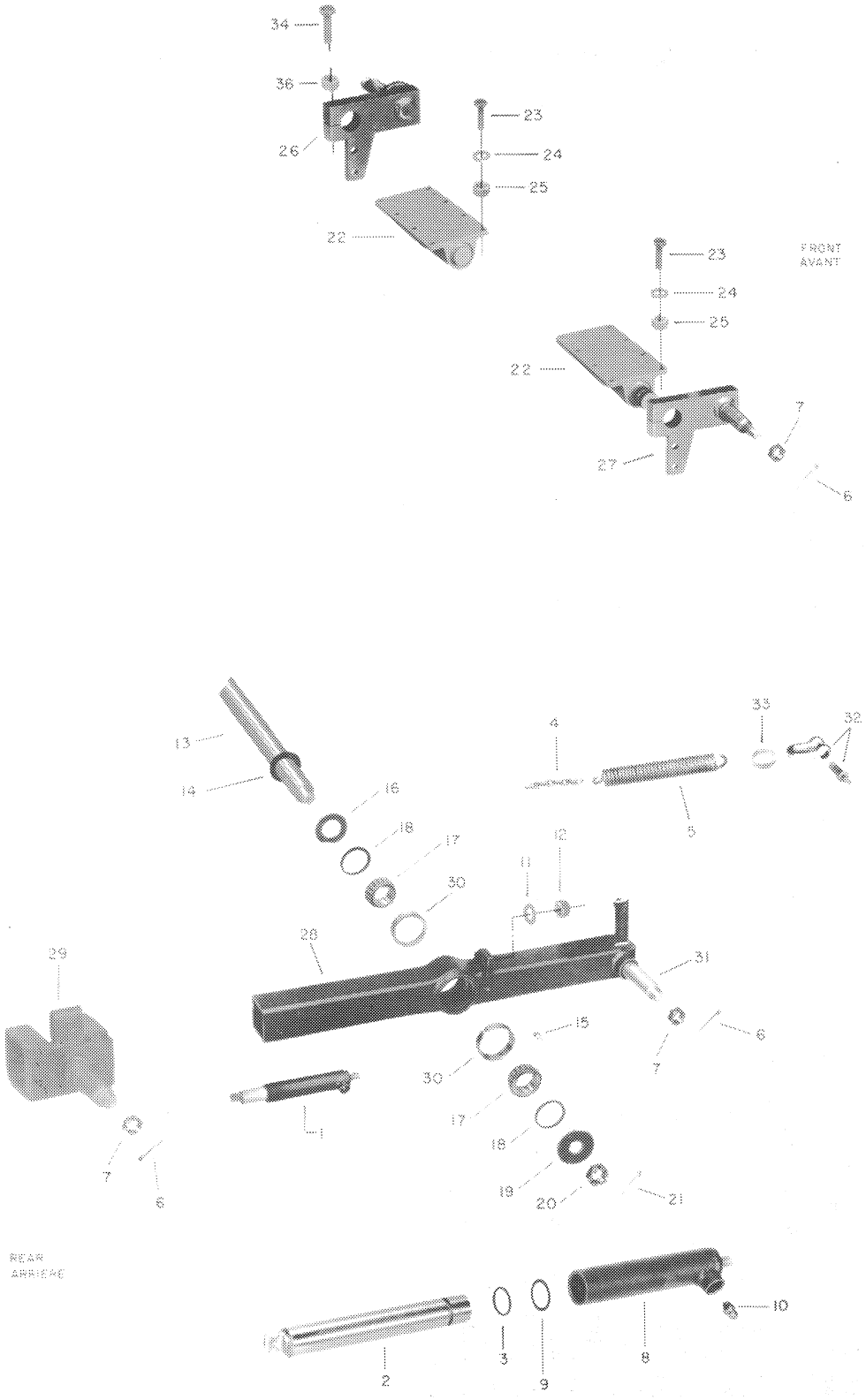
34
36
26
23
24
25
22
FRONT
AVANT
23
24
25
22
7
27
6
33
32
4
5
13
14
16
18
17
30
12
11
28
29
31
7
6
15
30
17
18
19
20
21
7
6
REAR
ARRIERE
10
1
2
3
9
8

NO. REF. / REF. NO.	NO. PIECE / PART. NO.	DESCRIPTION		QTE PAR VEHICULE / QTY PER VEHICLE
I	680 1024 00	Tendeur complet (hydraulique)	Ass'y-hydraulic track adjuster	2
2	603 0477 00	Tige de piston	Rod-piston	2
3	414 2416 00	Anneau de caoutchouc	"O" ring	2
4	603 0422 00	Chaine	Chain	2
5	603 0438 00	Ressort	Spring	2
6	37I 0062 00	Goupille (5/32" x 1¼" L.)	Pin-cotter (5/32" x 1¼" L.)	6
7	389 8006 00	Ecrou (1" N.S.)	Nut (1" N.S.)	6
8	603 0269 00	Boîtier	Housing- cylinder	2
9	I06 00II 00	Anneau de caoutchouc (1-3/8"x1-1/8"x1/8)	"O" ring (1-3/8" x 1-1/8" x 1/8")	2
I0	I08 2005 00	Graisseur a pression	Fitting-grease	2
II	39I 0029 00	Rondelle (17/32" x 1-1/16" x .090")	Flatwasher (17/32" x 1-1/16" x .090")	2
I2	387 2028 00	Ecrou (½" N.F.)	Nut (½" N.F.)	2
I3	603 0292 00	Essieu porteur	Shaft- cross	I
I4	608 0208 00	Cale de .008"	Shim .008"	A.R.
I4	608 0065 00	Cale de .005"	Shim .005"	A.R.
I4	608 0066 00	Cale de .0I0"	Shim .0I0"	A.R.
I4	603 0059 00	Cale de .024"	Shim .024"	A.R.
I5	408 200I 00	Graisseur a pression	Fitting-grease (tandem axle)	2
I6	603 0I04 00	Disque de retenue de graisse (intérieur)	Inner- grease retainer	2
I7	I05 0003 00	Cône de roulement	Cone-bearing	4
I8	670 0302 00	Rondelle d'étanchéité	Seal- grease retainer	4
I9	603 0I0I 00	Disque de retenue de graisse (extérieur)	Outer- grease retainer	2
20	389 8007 00	Ecrou (1-1/8" N.F.)	Nut (cross shaft) (1-1/8"N.F.)	2
2I	37I 0064 00	Goupille (5/32" x 1¾" L.)	Pin- cotter (cross-shaft)(5/32" x 1¾" L.)	2
22	II4 0683 00	Boîtier de torsion	Flexitor- shell	2
23	300 8153 00	Boulon (½" N.F. x 1¼" Gr.5)	Bolt (½" N.F. x 1¼" Gr.5)	I2
23	300 9154 00	Boulon (½" N.F. x 1½" Gr.5)	Bolt (shell)(½" N.F. x 1½" Gr.5 B.P.)	4
24	392 0028 00	Rondelle de sûreté (½")	Lockwasher (shell) (½")	I6
25	380 7028 00	Ecrou (½" N.F.)	Nut (shell) (½" N.F.)	I6
26	660 302I 00	Levier (gauche)	Arm (L.H.)	I
27	660 3022 00	Levier (droite)	Arm (R. H.)	I
28	603 0386 00	Barre de jumelage de droite	Axle-R.H. (tandem)	I
28	603 0387 00	Barre de jumelage de gauche	Axle- L.H. (tandem)	I
29	603 0475 00	Pivot arrière	Spindle-rear	2
30	I05 0004 00	Cuvette de roulement	Cup-bearing	4
3I	603 0385 00	Essieu de roue	Spindle	2
32	II4 0026 00	Anneau d'accouplement	Shackle	2
33	603 0457 00	Attache (ressort)	Retainer-spring	2
34	30I 6233 00	Boulon (5/8" N.F. x 4" Gr.8)	Bolt (5/8" N.F. x 4" Gr.8)	2
36	389 8098 00	Ecrou (5/8" N.F.)	Nut-stover lock (5/8" N.F.)	2

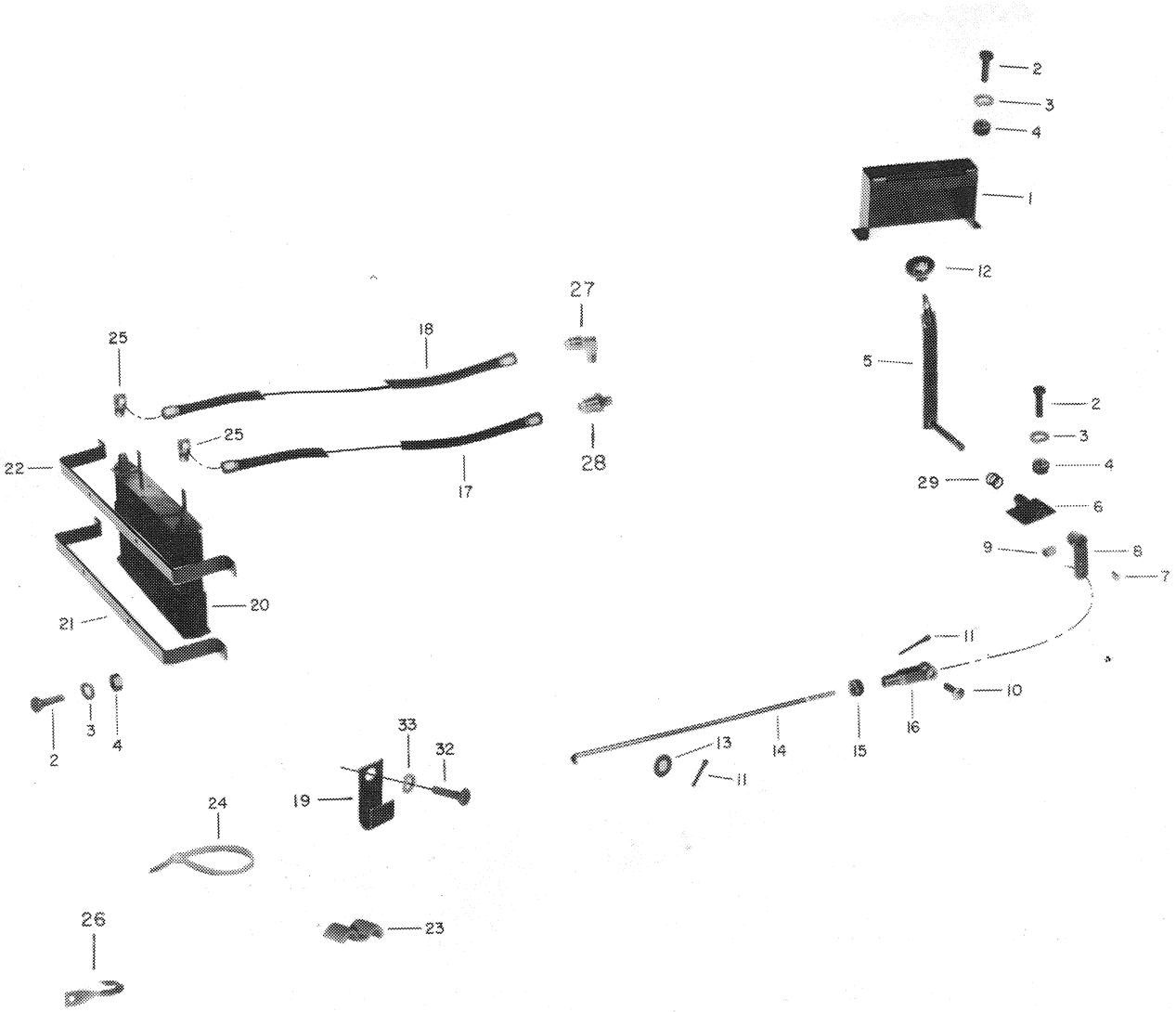
2
3
4
1
12
5
2
3
4
29
6
9
8
7
11
10
16
15
14
13
11
27
28
25
18
25
17
22
20
21
2
3
4
33
32
19
24
26
23

NO. REF. REF. NO.	NO. PIECE PART NO.	DESCRIPTION		QTE PAR VEHICULE QTY PER VEHICLE
I	604 0245 00	Secteur	Console	I
2	300 900I 00	Boulon (console)(¼"N.F.x¾" Gr.5)	Bolt (console) (¼" N.F. x ¾" Gr.5 B.P.)	I2
3	399 8007 00	Rondelle de sûreté (¼")	Lockwasher (console)(¼")	I2
4	380 60I9 00	Ecrou (¼" N.F.)	Nut (console)(¼" N.F.)	I2
5	604 0258 00	Bras	Arm- transmission shifter	I
6	604 0275 00	Palier	Block- pillow	I
7	II4 0549 00	Clavette	Key	I
8	604 0239 00	Bras de levier	Lever-shifter	I
9	365 200I 00	Vis	Screw- shifter	I
I0	II4 0I03 00	Cheville d'attache	Pin-clevis	I
II	371 8002 00	Goupille (3/32" x ¾"L.)	Pin- cotter (3/32" x ¾" L.)	2
I2	I02 200I 00	Poignée	Knob-transmission gearshift	I
I3	399 90I6 00	Rondelle (5/16" x 7/8" x .125")	Flatwasher (5/16" x 7/8" x .125")	I
I4	604 024I 00	Tige filetée	Rod- lever	I
I5	396 2022 00	Ecrou (5/16" N.F.)	Nut (lever rod)(5/16" N.F.)	I
I6	II4 0062 00	Fourche d'attache	Yoke- clevis	I
I7	616 0232 00	Conduit du refroidisseur d'huile (106" de long)	Ass'y- oil cooler hose (106" long)	I
I8	616 0233 00	Conduit du refroidisseur d'huile (117" de long)	Ass'y oil cooler hose (117" long)	I
* I9	613 0027 00	Support	Bracket- oil cooler hose	I
20	661 6031 00	Refroidisseur d'huile	Cooler- transmission oil	I
2I	6I6 0I8I 00	Support (bas)	Support- oil cooler (lower)	I
* 22	616 0194 00	Support (haut)	Support- oil cooler (upper)	I
* 23	626 0133 00	Attache (boyau)	Clip- hose (oil cooler)	I
24	414 1152 00	Attache (boyau)	Tie- hose (oil cooler)	4
25	108 5207 00	Coude	Elbow- oil cooler	2
* 26	616 0195 00	Support (boyau)	Bracket- oil cooler hose	I
27	108 4058 00	Coude 90°	Elbow 90°	1
28	108 4065 00	Raccord (mâle)	Pipe-male	1
29	114 1233 00	Ressort	Spring	1
32	301 2080 00	Boulon (3/8" N.C. x ½" Gr.5)	Bolt (3/8" N.C. x ½" Gr.5)	1
33	399 8011 00	Rondelle de sûreté (3/8")	Lockwasher (3/8")	1

* NOTE: CES PIECES NE SONT PAS DISPONIBLES POUR LE SERVICE * NOTE: THOSE PIECES ARE NOT AVAILABLE FOR SERVICE

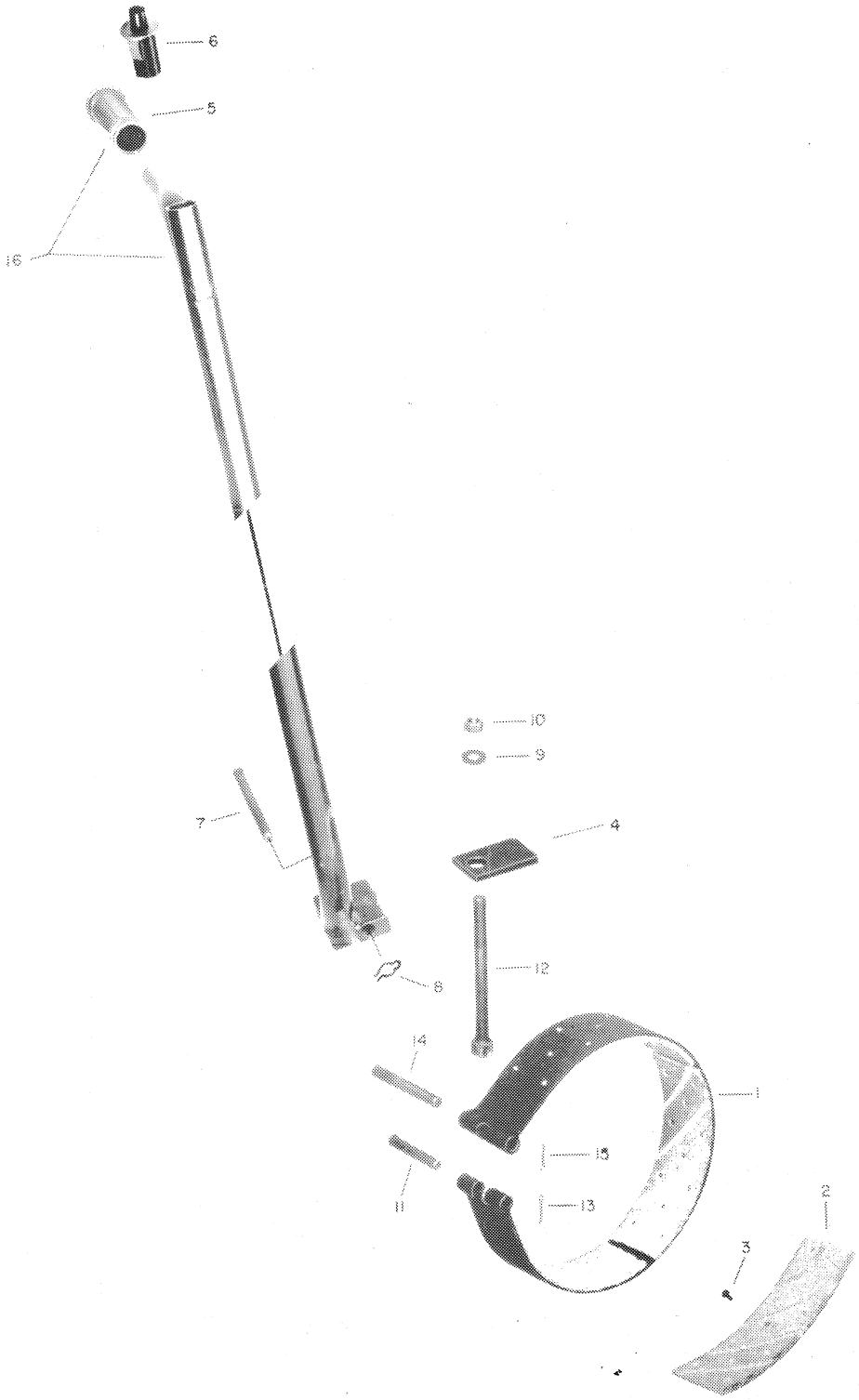
6
5
16
10
9
7
4
12
8
14
1
15
11
13
2
3

NO.REF. REF. NO.	NO. PIECE PART NO.	DESCRIPTION		QTE PAR VEHICULE QTY PER VEHICLE
-	I09 4075 00	Faisceau de fils electriques (klaxon)	Ass'y-wiring harness (horn)	I
-	I09 4082 00	Faisceau de fils electriques (pompe du lave-glace)	Ass'y- wiring harness (windshield washer pump)	I
I	68I 0006 00	Bande (avec garniture et sans tige d'actionnement et cheville)	Ass'y- brake band (with lining less yoke and pin)	2
2	606 0006 00	Garniture	Lining-brake	6
3	390 500I 00	Rivet	Rivet	66
4	606 0242 00	Levier d'ancrage	Plate- steering lever	2
5	572 1704 00	Poignée	Grip- handle	2
6	II0 I0I8 00	Commutateur (klaxon & pompe du lave- glace)	Switch- push button (horn & windshield washer pump)	2
7	606 00I0 00	Cheville	Pin- steering lever	2
8	II4 0033 00	Agrafe	Clip-steering lever	2
9	399 9096 00	Rondelle (5/8" Dia.)	Washer (5/8" Dia.)	2
I0	387 3030 00	Ecrou (9/16" N.F.)	Nut (9/16" N.F.)	2
II	606 00I9 00	Cheville (courte)	Pin- short band	2
I2	606 00I3 00	Tige	Yoke	2
I3	371 8002 00	Goupille (3/32" x ¾"L.)	Pin- cotter (3/32" x ¾"L.)	2
I4	606 0022 00	Cheville (longue	Pin- long band	2
I5	37I 0035 00	Goupille (1/8" x 1¾"L.)	Pin- cotter (1/8" x 1¾"L.)	2
I6	680 0798 00	Levier de gauche (avec poignée et commutateur) (pompe du lave-glace)	Ass'y- L.H. steering & brake lever (with handle grip & switch)(windshield washer pump)	I
I6	680 0797 00	Levier de droite (avec poignée et commutateur) (klaxon)	Ass'y- R.H. steering & brake lever (with handle grip & switch) (horn)	I

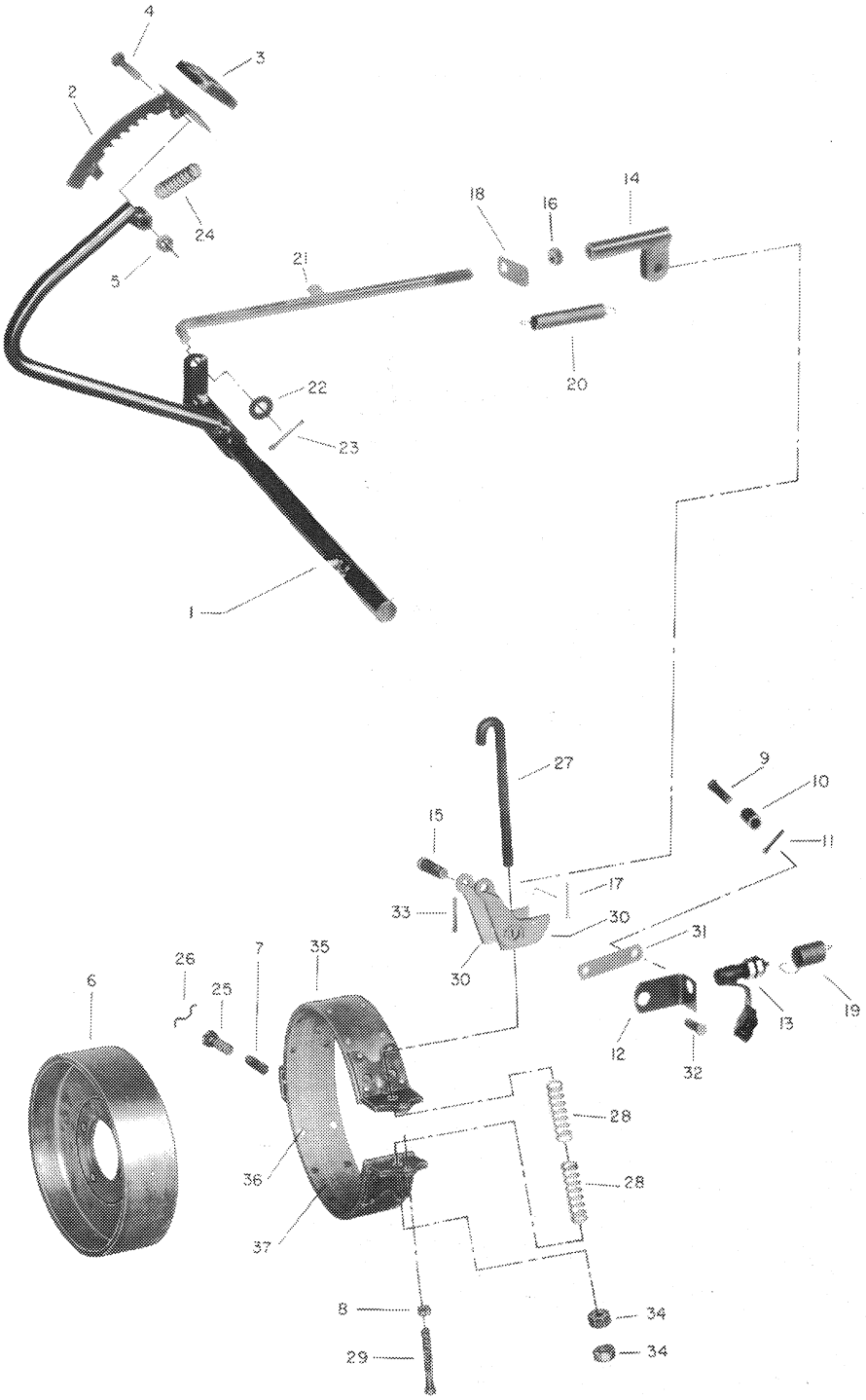
4
3
2
24
5
18
16
14
21
20
22
23
1
27
9
10
11
15
17
33
30
31
30
26
25
7
35
6
12
32
13
19
28
28
36
37
8
34
29
34

NO. REF. REF. NO.	NO. PIECE PART NO.	DESCRIPTION		QTE PAR VEHICULE QTY PER VEHICLE
1	607 0239 00	Pédale du frein	Pedal-brake	1
2	607 0190 00	Pédale du frein	Pedal-brake	1
3	101 5002 00	Couvre-pédale	Pad-brake pedal	1
* 4	301 7006 00	Boulon (¼" N.F. x 1¾" Gr.8)	Screw (¼" N.F. x 1¾" Gr.8)	1
5	398 2119 00	Ecrou (¼" N.F.)	Nut (¼" N.F.)	1
6	607 0313 00	Tambour du frein	Drum-brake	1
7	114 1233 00	Ressort	Spring	1
8	398 2019 00	Ecrou (¼" N.F.)	Nut (¼" N.F.)	1
9	114 0103 00	Cheville d'attache	Pin-clevis	1
10	609 0078 00	Douille	Bushing	1
11	371 0031 00	Goupille (1/8" x ¾"L.)	Pin-cotter (1/8" x ¾"L.)	1
12	615 0239 00	Support (commutateur du frein)	Bracket-brake switch	1
13	515 0579 00	Commutateur du frein	Switch-brake	1
14	607 0266 00	Régleur	Adjuster-brake rod	1
15	114 0332 00	Cheville d'attache	Pin-clevis	1
16	380 7024 00	Ecrou (3/8" N.F.)	Nut (3/8" N.F.)	1
17	371 8002 00	Goupille (3/32" x ¾"L.)	Pin-cotter (3/32" x ¾" L.)	1
* 18	609 0054 00	Support (ressort)	Bracket-brake return spring	1
19	114 0711 00	Ressort	Spring-brake switch	1
20	114 0207 00	Ressort	Spring-brake return	1
21	607 0353 00	Tige du frein	Rod-brake	1
22	391 0025 00	Rondelle (13/32" x 13/16" x .060")	Flatwasher (13/32" x 13/16" x .060")	1
23	371 8002 00	Goupille (3/32" x ¾" L.)	pin-cotter (3/32" x ¾"L.)	1
24	114 0448 00	Ressort	Spring	1
25	102 4042 00	Boulon	Screw	1
* 26	114 1239 00	Fil de sécurité	Wire-lock	A.R.
27	607 0311 00	Tige en "U"(7/16" N.C.)	Screw-hook (7/16" N.C.)	1
28	114 1014 00	Ressort	Spring	2
29	300 8009 00	Boulon (¼" N.F. x 2½" Gr.5)	Screw (¼" N.F. x 2½" Gr.5)	1
30	607 0324 00	Levier	Lever-brake cam	2
31	607 0314 00	Tige de liaison	Link-brake spacer	1
32	114 0017 00	Cheville d'attache	Pin-clevis	2
33	371 8002 00	Goupille (3/32" x ¾"L.)	Pin-cotter (3/32" x ¾"L.)	1
34	380 9026 00	Ecrou (7/16" N.C.)	Nut (7/16" N.C.)	2
35	607 0312 00	Bande (avec garniture & rivets)	Band-brake (with lining & rivets)	1
36	390 5001 00	Rivet	Rivet	15
37	607 0315 00	Garniture	Lining	1

* NOTE CES PIECES NE SONT PAS DISPONIBLES POUR LE SERVICE * NOTE THOSE PIECES ARE NOT AVAILABLE FOR SERVICE

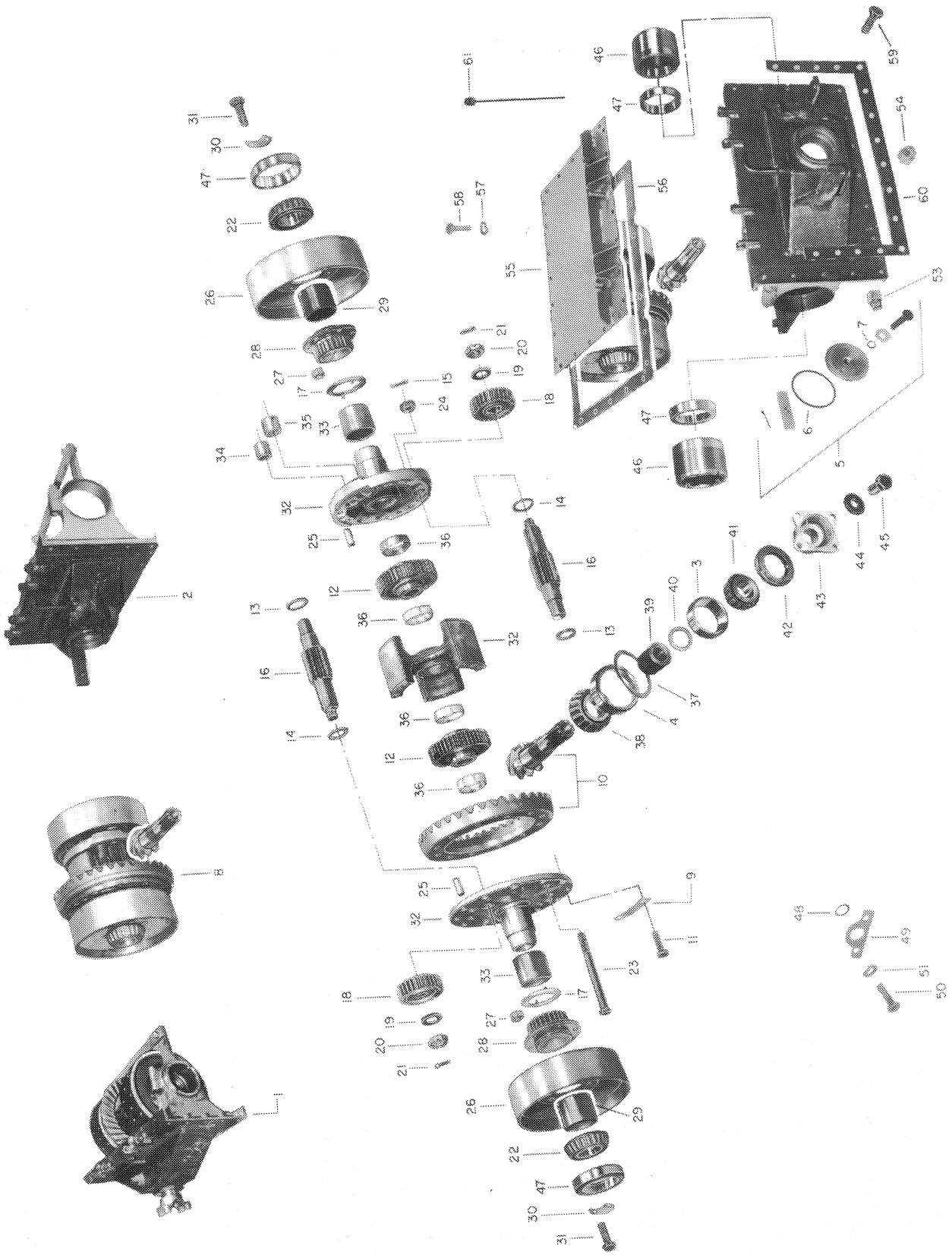

NO.REF. REF.NO.	NO. PIECE PART NO.	DESCRIPTION		QTE PAR VEHICULE QTY PER VEHICLE
1	680 1027 00	Différentiel & carter (complet)	Ass'y-differential & carrier	1
2	681 0347 00	Carter de différentiel(complet)(avec cuvettes)	Ass'y-diff. carrier (with cups)	1
3	105 0028 00	Cuvette de roulement	Cup-bearing	1
4	105 0026 00	Cuvette de roulement	Cup-bearing	1
5	682 0029 00	Bouchon d'inspection (complet)	Ass'y-inspection hole plug	2
6	106 0056 00	Anneau de caoutchouc(1-7/16"x1-11/16"x1/8")	"O" ring (1-7/16" x 1-11/16" x 1/8")	2
7	414 2744 00	Anneau de caoutchouc	"O" ring	2
8	681 0285 00	Différentiel (complet)	Ass'y-differential	1
9	608 0240 00	Plaque de verrouillage	Lock-crown gear bolt	6
10	103 1160 00	Couronne & pignon ensemble	Set-crown gear & pinion	1
11	660 8066 00	Boulon	Bolt-crown gear	12
12	608 0024 00	Engrenage d'essieu moteur	Gear-pinion	2
13	114 0163 00	Rondelle de butée	Washer-thrust	6
14	114 0162 00	Rondelle de butée	Washer-thrust	6
15	371 0031 00	Goupille (1/8" x 3/4" L.)	Pin-cotter (1/8" x 3/4" L.)	6
16	608 0026 00	Engrenage pignon	Gear-pinion	6
17	608 0013 00	Rondelle de butée d'engrenage	Washer-brake drum	2
18	608 0015 00	Engrenage planétaire	Gear-planetary	6
19	391 0036 00	Rondelle (13/16" x 1½" x .120")	Washer (13/16" x 1½" x .120")	6
20	389 8008 00	Ecrou (3/4" N.F.)	Nut (3/4" N.F.)	6
21	371 0033 00	Goupille (1/8" x 1¼"L.)	Pin-cotter (1/8" x 1¼"L.)	6
22	105 0025 00	Cône de roulement	Cone-bearing	2
23	660 8063 00	Boulon	Screw	6
24	396 4028 00	Ecrou (½" N.F.)	Nut (½" N.F.)	6
25	608 0019 00	Goujon	Pin-dowel	6
26	608 0002 00	Tambour de frein de direction	Drum-steering brake	2
27	389 8004 00	Ecrou (3/8" N.F.)	Nut (3/8" N.F.)	12
28	608 0011 00	Engrenage de tambour de frein	Gear-brake drum (with bushing)	2
29	105 6001 00	Douille	Bushing-brake drum gear	2
30	608 0067 00	Rondelle de sûreté	Lock-brake drum bolt	6
31	309 8008 00	Boulon (3/8" N.F. x 15/16" Gr.8)	Screw (3/8" N.F. x 15/16" Gr.8)	12
32	682 0022 00	Boîtier central & latéraux du différentiel	Ass'y-differential center & side cases	1
33	608 0076 00	Manchon	Sleeve	2
34	105 6002 00	Douille d'engrenage pignon(petite)	Bushing (small)	6
35	105 6003 00	Douille d'engrenage pignon(grande)	Bushing (large)	6
36	105 6007 00	Douille	Bushing	4

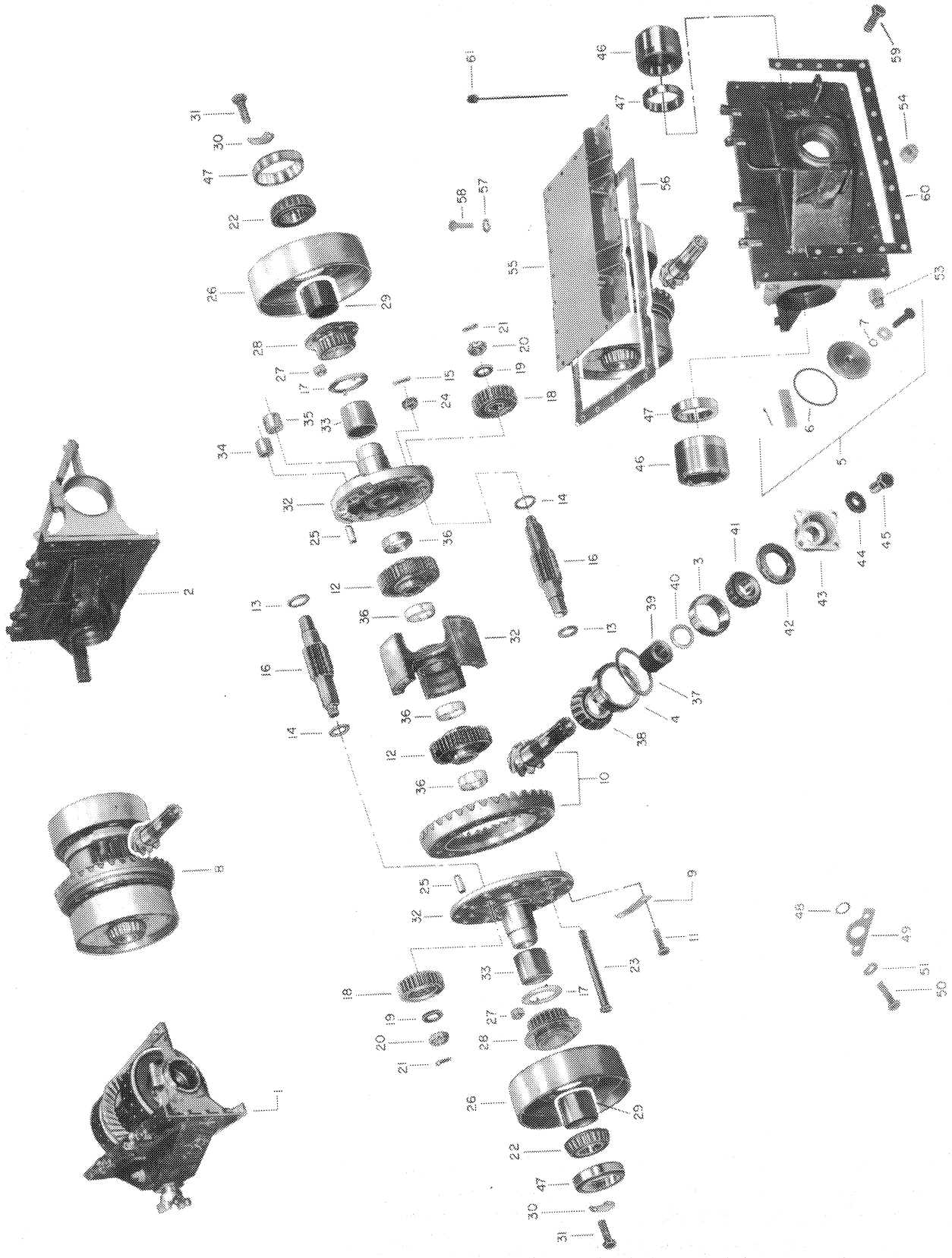

NO.REF. REF.NO.	NO.PIECE PART NO.	DESCRIPTION		QTE PAR VEHICULE QTY PER VEHICLE
37	608 0045 00	Cale de .005"	Shim .005"	A.R.
37	608 0044 00	Cale de .010"	Shim .010"	A.R.
37	608 0099 00	Cale de .015"	Shim .015"	A.R.
38	105 0027 00	Cône de roulement	Cone-bearing	1
39	608 0003 00	Manchon de pignon	Sleeve-drive pinion	1
40	608 0207 00	Cale de .008"	Shim .008"	A.R.
40	608 0005 00	Cale de .005"	Shim .005"	A.R.
40	608 0006 00	Cale de .010"	Shim .010"	A.R.
40	608 0009 00	Cale de .015"	Shim .015"	A.R.
40	608 0063 00	Cale de .020"	Shim .020"	A.R.
41	105 0029 00	Cône de roulement	Cone-bearing	1
42	106 3002 00	Disque de retenue d'huile	Seal-pinion gear housing oil	1
43	660 8043 00	Fourche de pignon	Flange-companion	1
44	608 0008 00	Rondelle	Washer-pinion flange locking	1
45	660 8006 00	Boulon	Bolt-pinion flange	1
* 46	608 0135 00	Bague d'ajustement(avec cuvette)	Adjuster-bearing (with cup)	2
47	105 0024 00	Cuvette de roulement	Cup-bearing	2
48	106 0054 00	Anneau de caoutchouc(15/16" x 9/16" x 3/16")	"O" ring (15/16" x 9/16" x 3/16")	2
49	608 0121 00	Plaque de retenue	Retainer-"O" ring	2
50	300 9001 00	Boulon (¼" N.F. x ¾" Gr.5)	Screw (¼" N.F. x ¾" Gr.5 B.P.)	4
51	399 8007 00	Rondelle de sûreté (¼")	Lockwasher (¼")	4
53	108 7008 00	Bouchon de vidange	Plug-differential drain	2
54	108 7088 00	Bouchon de vidange	Plug-differential drain (magnetic)	1
55	608 0190 00	Couvercle du différentiel	Cover-differential	1
56	103 9008 00	Joint d'étanchéité	Gasket-differential cover	1
57	399 8012 00	Rondelle de sûreté (5/16")	Lockwasher (5/16")	24
58	309 8084 00	Boulon (5/16" N.F. x ¾" Gr.5)	Bolt (5/16" N.F. x ¾" Gr.5)	20
* 58	300 9043 00	Boulon (5/16" N.F. x 1"L. Gr.5)	Bolt (5/16" N.F. x 1" L. Gr.5 B.P.)	4
59	309 8063 00	Boulon (3/8" N.F. x 1¼" Gr. 5 B.P.)	Bolt (3/8" N.F. x 1¼" L. Gr.5)	15
60	103 9007 00	Joint d'étanchéité en "U"	"U" gasket-differential	1
* 61	608 0134 00	Jauge de niveau d'huile	Gauge-oil level	1

* NOTE: CES PIECES NE SONT PAS DISPONIBLES POUR LE SERVICE

* NOTE: THOSE PIECES ARE NOT AVAILABLE FOR SERVICE

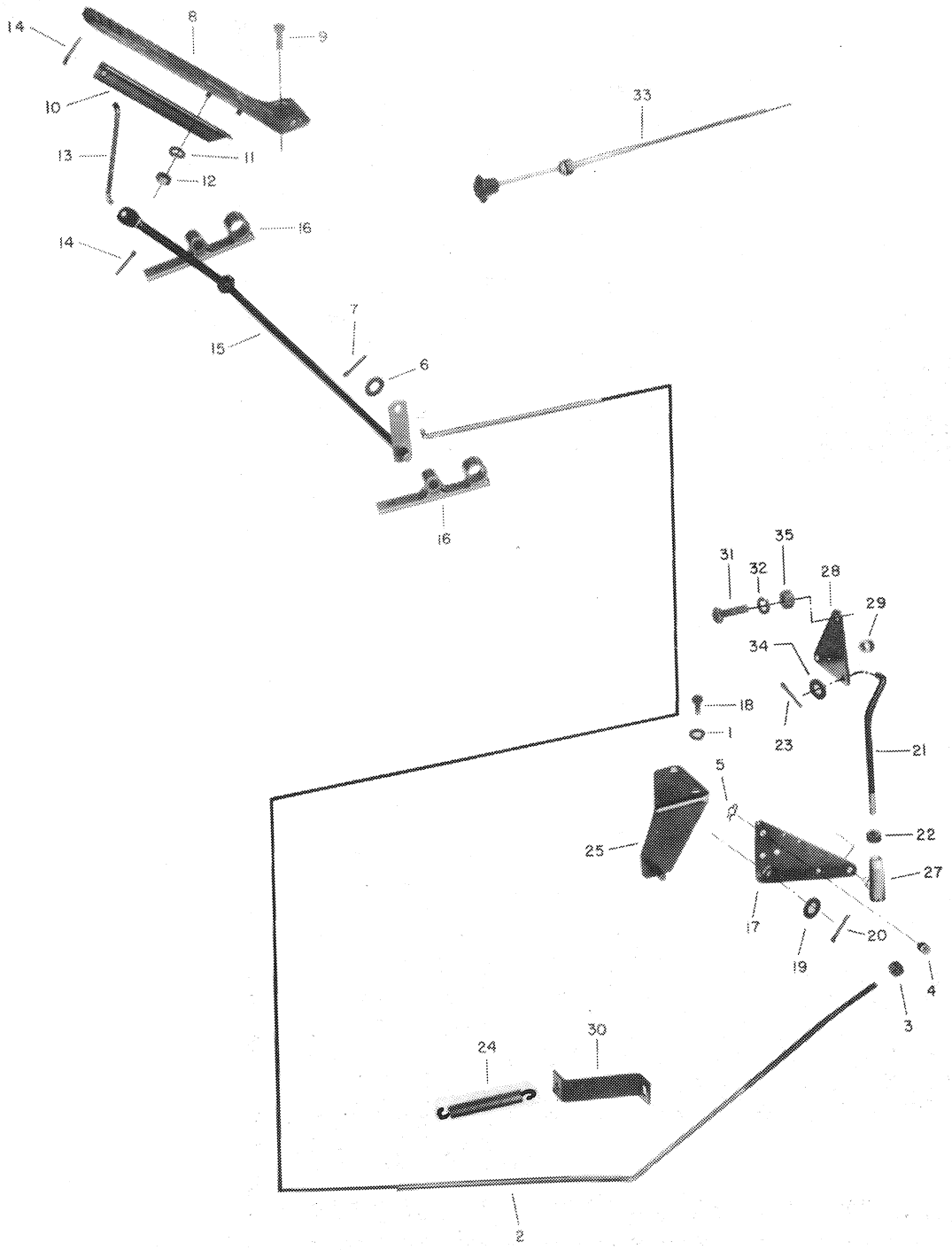
14
8
9
10
13
11
12
33
14
16
15
7
6
16
31
32
35
28
29
34
18
1
23
21
5
25
22
27
17
19
20
4
3
24
30
2

NO.REF. / REF. NO.	NO. PIECE / PART NO.	DESCRIPTION		QTE PAR VEHICULE / QTY PER VEHICLE
I	399 80I2 00	Rondelle de sûreté (5/16")	Lockwasher(support) (5/16")	2
2	6I0 0220 00	Tige de l'accélérateur	Rod- throttle	I
3	380 60I9 00	Ecrou (tige) (¼" N.F.)	Nut (throttle rod) (¼" N.F.)	I
4	6I0 00I2 00	Pivot	Swivel	I
5	I0I 8005 00	Agrafe	Clip- pin (swivel)	I
6	391 3021 00	Rondelle (9/32" x 5/8" x .060")	Flatwasher (throttle rod)(9/32" x 5/8"x.060")	I
7	37I 8002 00	Goupille (3/32" x ¾"L.)	Pin- cotter (throttle rod)(3/32" x ¾"L.)	I
8	I2I 0039 00	Pédale de l'accélérateur	Pedal- throttle	I
* 9	365 0011 00	Boulon (#14 x ½"L.)	Screw- throttle pedal (#14 x ½"L.)	2
I0	6I0 0I86 00	Support	Bracket- throttle pedal	I
II	399 8007 00	Rondelle de sûreté (¼")	Lockwasher (bracket) (¼")	2
I2	380 60I9 00	Ecrou (¼" N.F.)	Nut (bracket) (¼" N.F.)	2
I3	6I0 0I89 00	Tige de l'accélérateur	Rod- throttle (pedal)	I
I4	371 8002 00	Goupille (3/32" x ¾"L.)	Pin- cotter (3/32" x ¾"L.)	2
I5	6I0 0I88 00	Arbre transversal (accélérateur)	Shaft- throttle cross	I
I6	6I0 0I87 00	Support de la pédale	Support- pedal	2
I7	6I0 00II 00	Levier d'accélérateur	Lever- throttle	I
I8	30I 2040 00	Boulon (5/16" N.C. x ½" Gr.5)	Bolt (support) (5/16" N.C. x ½" Gr.5)	2
I9	39I 0023 00	Rondelle (11/32" x 11/16" x .060")	Flatwasher (11/32" x 11/16" x .060")	I
20	371 8002 00	Goupille (3/32" x ¾"L.)	Pin- cotter (3/32" x ¾"L.)	I
2I	6I0 02I0 00	Tige d'accélérateur	Rod- throttle	I
22	380 60I9 00	Ecrou (¼" N.F.)	Nut (¼" N.F.)	I
23	371 8002 00	Goupille (3/32" x ¾"L.)	Pin- cotter (3/32" x ¾"L.)	I
24	II4 0446 00	Ressort	Spring- throttle return	I
25	6I0 0209 00	Support	Support- throttle lever	I
27	I0I 300I 00	Joint a rotule	Joint- throttle ball	I
28	6I0 0207 00	Mécanisme de commande de l'accélérateur	Actuator- throttle	I
29	6I0 0208 00	Bague d'espacement	Spacer	I
30	6I0 02II 00	Support	Support- throttle rod	I
31	320 1062 00	Boulon (# 10 N.F. x 5/8")	Screw (actuator) (#10 N.F. x 5/8")	1
32	392 0014 00	Rondelle de sûreté (3/16")	Lockwasher (actuator) (3/16")	1
* 33	661 2096 00	Câble d'étrangleur	Cable-choke	1
34	391 3021 00	Rondelle (9/32" x 5/8" x .060")	Flatwasher (9/32" x 5/8" x .060")	1
35	385 5013 00	Ecrou (#10 N.F.)	Nut (#10 N.F.)	1

* NOTE: CES PIECES NE SONT PAS DISPONIBLES POUR LE SERVICE * NOTE: THOSE PIECES ARE NOT AVAILABLE FOR SERVICE

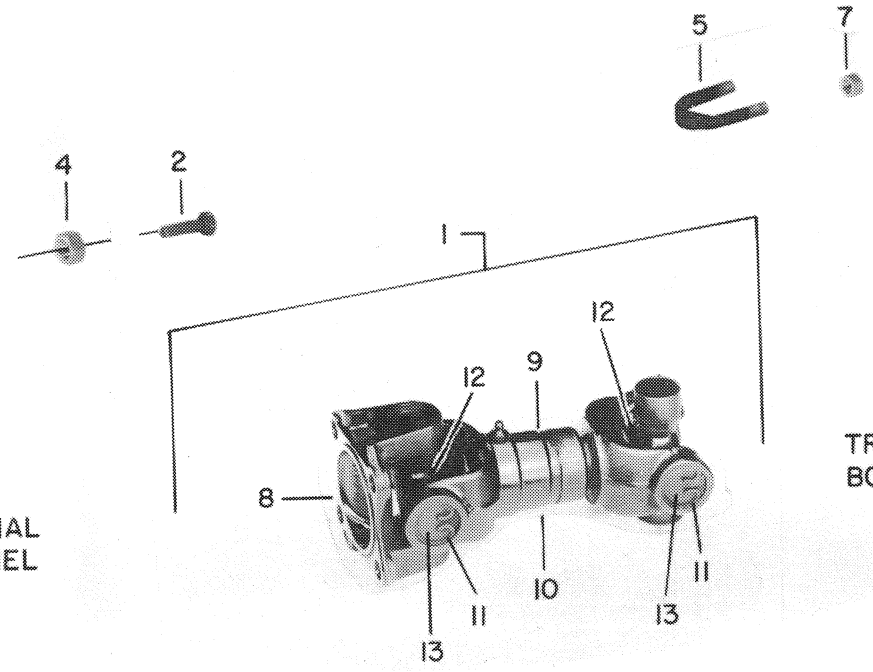
5
7
4
2
1
12
9
12
8
10
11
13
11
13
TRANSMISSION
BOITE DE VITESSES
DIFFERENTIAL
DIFFERENTIEL

NO. REF. REF. NO.	NO. PIECE PART NO.	DESCRIPTION		QTE PAR VEHICULE QTY PER VEHICLE
I	I03 0224 00	Arbre de commande	Ass'y- propeller shaft	I
2	300 8I25 00	Boulon (7/16" N.F. x 1½" Gr.5)	Bolt (7/16" N.F. x 1½" Gr.5)	4
4	398 2026 00	Ecrou (7/16" N.F.)	Nut- elastic stop (7/16" N.F.)	4
5	I03 0029 00	Boulon en "U"	Bolt- "U"	2
7	389 8039 00	Ecrou (3/8" N.F.)	Nut- hex. (3/8" N.F.)	4
8	I03 0009 00	Contre-fourche	Flange- yoke	I
9	I03 0077 00	Ensemble cache- poussiere & rondelle d'étanchéité	Kit- dust cap & washer	I
I0	I03 0059 00	Rondelle	Washer- cork	I
II	I03 0047 00	Anneau fermoir	Ring- snap	6
I2	408 200I 00	Graisseur a pression	Fitting- grease	2
I3	I03 0007 00	Ensemble pivot & roulement (avec anneau fermoir & graisseur a pression)	Kit- journal & bearing (with snap ring & grease fitting	2

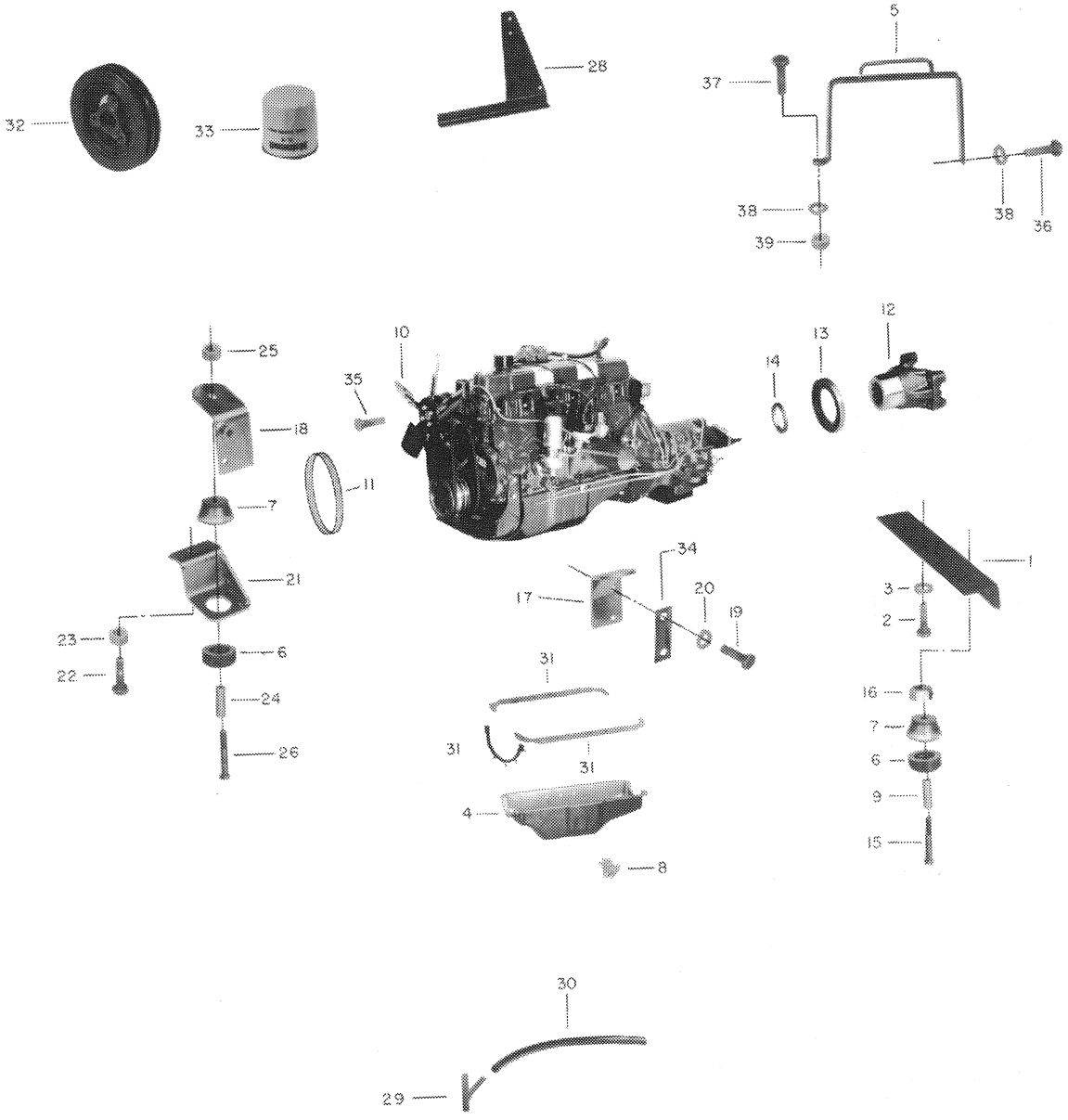
32
33
28
5
37
38
39
38
36
25
18
7
21
23
22
6
24
26
10
35
11
14
13
12
34
17
20
19
31
31
31
4
8
1
3
2
16
7
6
9
15
30
29

NO. REF. / REF. NO.	NO. PIECE / PART NO.	DESCRIPTION		QTE PAR VEHICULE / QTY PER VEHICLE
I	6I2 02I3 00	Support (arrière)	Support- rear engine	I
2	30I 2I55 00	Boulon (½" N.C. x I¼" Gr.5)	Screw (½" N.C. x I¼" Gr.5)	2
3	392 0028 00	Rondelle de sûreté (½")	Lockwasher (½")	2
4	66I 2085 00	Carter a l'huile (moteur)	Pan- oil (motor)	I
* 5	608 0252 00	Support (boyau)	Support- hose	I
6	I22 002I 00	Isolateur (bas)	Insulator- engine (lower)	4
7	I22 0020 00	Isolateur (haut)	Insulator- engine (upper)	4
8	I08 0003 00	Bouchon de vidange	Cock- oil pan drain	I
9	6I2 0226 00	Douille d'espacement	Bushing- support spacer	2
I0	I22 008I 00	Eventail	Blade- fan	I
II	I22 0070 00	Courroie (éventail)	Belt- fan	I
I2	I03 0I2I 00	Fourche	Yoke- end	I
I3	I06 3043 00	Rondelle d'étanchéité	Seal- transmission oil	I
I4	604 0262 00	Bague d'espacement	Spacer- flange	I
I5	300 8203 00	Boulon (9/16" N.F. x 4" Gr.5)	Screw- hex. cap (rear support) (9/16"N.F.x4"Gr5)	2
I6	386 6030 00	Ecrou (9/16" N.F.)	Nut- elastic stop (rear support) 9/16" N.F.)	2
I7	612 0252 00	Support du moteur (droite)	Support- R.H. engine	I
I8	612 0253 00	Support du moteur (gauche)	Support L.H. engine	I
I9	302 0124 00	Boulon (7/I6" N.C. x 1¼" L. Gr.8)	Bolt (support to engine) (7/I6"N.C.x 1¼"L.	3
I9	302 0127 00	Boulon (7/I6" N.C. x 2" L. Gr.8)	Bolt (support to engine) (7/I6"N.C. x 2"L.Gr.8)	I
20	392 0026 00	Rondelle de sûreté (7/16")	LOckwasher (7/16")	4
2I	6I2 0227 00	Support du moteur	Support- engine	2
22	660 8066 00	Boulon (support au châssis)	BOlt (support to frame)	2
23	387 2028 00	Ecrou (support au châssis) (1/2" N.F.)	Nut- eslok (support to frame) (1/2" N.F.)	2
24	6I2 0226 00	Douille	Bushing- support spacer	2
25	386 6030 00	Ecrou (9/16" N.F.)	Nut- elastic stop (9/16" N.F.)	2
26	300 8203 00	Boulon (9/16" N.F. x 4" Gr.5)	Bolt (between support) (9/16"N.F.x4" gr.5)	2
28	6I2 0232 00	Support (filtre)	Bracket- air cleaner	I
* 29	114 1118 00	Raccord "Y"	"Y" fitting	I
30	I07 6007 00	Boyau (I5" de long)	Hose (I5" long)	I
31	122 0026 00	Joint d'étanchéité (Jeu de carter)	Gasket-set oil pan	1
32	122 0106 00	Poulie (compris avec le moteur)	Pulley-2sheaves damper(Comes with engine)	1
33	122 0001 00	Filtre à l'huile (compris avec le moteur	Filter-oil (Comes with engine)	1
34	612 0284 00	Plaque de verrouillage	Lock-tab	2
35	305 1043 00	Boulon (5/16" N.F. x 1"L.)	Screw (Fan blade) (5/16" N.F. x 1" L.)	4
36	102 4042 00	Boulon	Screw-hex cap	1
37	301 7003 00	Boulon (1/4" N.F. x 1" Gr.8)	Screw-hex cap (1/4" N.F. x 1" Gr.8 B.P.)	1
38	399 8007 00	Rondelle de sûreté (1/4")	Lockwasher (1/4")	2
39	380 6019 00	Ecrou (1/4" N.F.)	Nut (1/4" N.F.)	1

* NOTE: CES PIECES NE SONT PAS DISPONIBLES POUR LE SERVICE

* NOTE: THOSE PIECES ARE NOT AVAILABLE FOR SERVICE

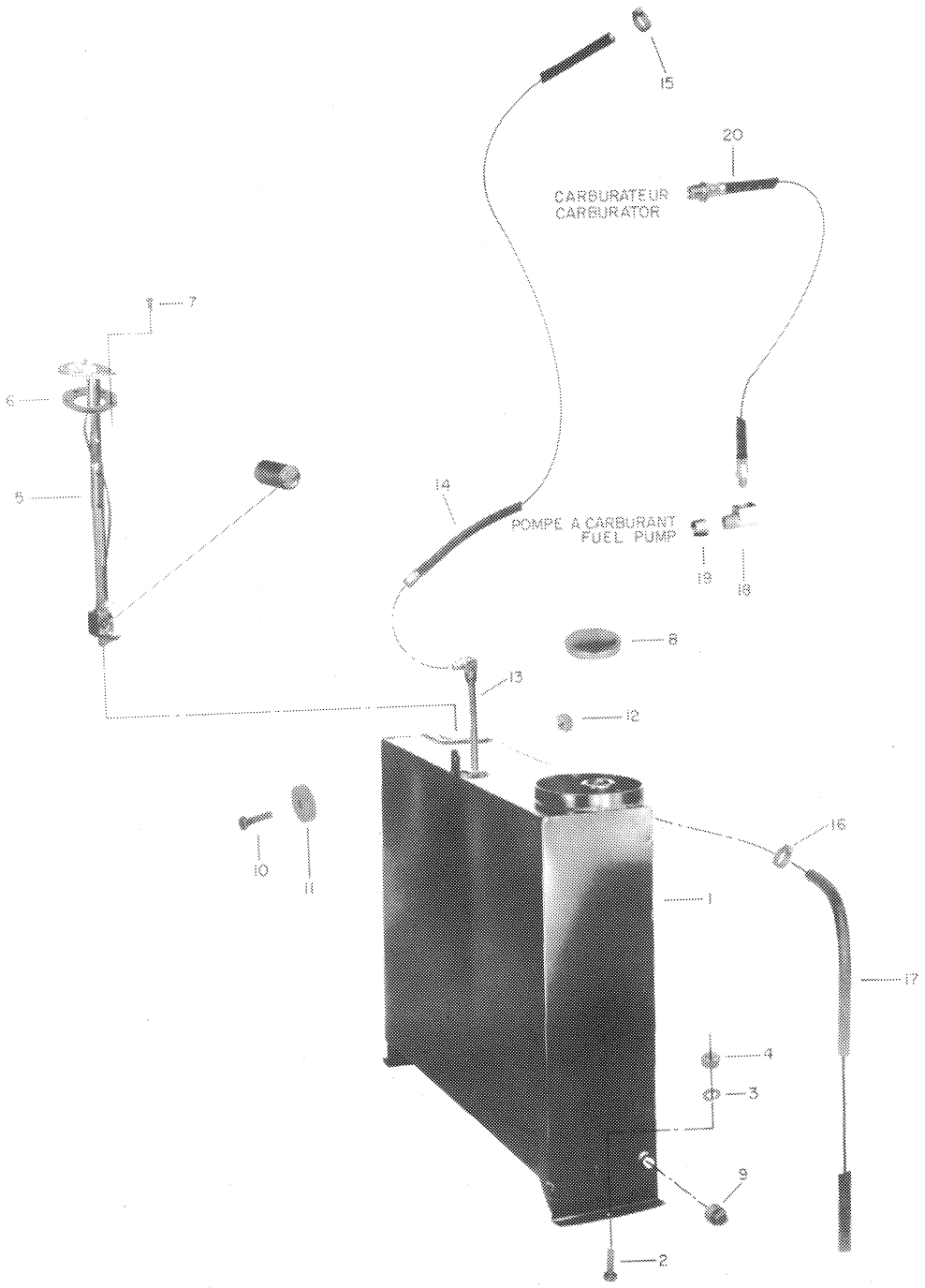
15
20
CARBURATEUR
CARBURATOR
7
6
5
14
POMPE A CARBURANT
FUEL PUMP
19
18
8
13
12
10
11
16
1
17
4
3
9
2

NO. REF. REF. NO.	NO. PIECE PART NO.	DESCRIPTION		QTE PAR VEHICULE QTY PER VEHICLE
I	6I3 0I32 00	Réservoir à essence	Tank- fuel	I
2	300 804I 00	Boulon (5/16"N.F. x ¾" Gr.5)	Bolt (fuel tank) (5/16"N.F. x ¾" Gr.5)	2
3	399 80I2 00	Rondelle de sûreté (5/16")	Lockwasher (fuel tank) (5/16")	2
4	396 2022 00	Ecrou (5/16" N.F.)	Nut- fuel tank (5/16" N.F.)	2
5	66I 30I0 00	Indicateur jauge d'essence	Gauge- fuel	I
6	II0 0008 00	Joint d'étanchéité	Gasket- fuel gauge	I
7	373 4061 00	Boulon (#10 N.C. x ½"L.)	Bolt (# 10 N.C. x ½"L.)	5
8	II4 00I0 00	Bouchon	Cap- fuel tank	I
9	I08 00I2 00	Bouchon	Plug	I
I0	300 8044 00	Boulon (5/16"N.F. x 1¼" Gr.5)	Bolt (fuel tank)(5/16"N.F. x 1¼" Gr.5)	I
II	670 I50I 00	Bague d'espacement (caoutchouc)	Spacer- rubber (fuel tank)	I
I2	386 6022 00	Ecrou (5/16"N.F.)	Nut (fuel tank) (5/16" N.F.)	I
I3	6I3 0II6 00	Coude	Elbow-fuel tank outlet	I
I4	6I3 0I38 00	Conduit d'essence	Line-fuel	I
I5	408 8005 00	Collier de boyau	Clamp-worm gear hose	I
I6	408 8005 00	Collier de boyau	Clamp-worm gear hose	I
I7	I07 20I6 00	Boyau de trop-plein	Hose-overflow (multiple I2")	A.R.
I8	108 4038 00	Coude	Elbow- brass	I
* I9	661 0012 00	Ecrou	Nut (fuel pump)	I
20	626 I076 00	Conduit d'essence (pompe au carburateur)	Hose- fuel (pump to carburator)	I

* NOTE: CES PIECES NE SONT PAS DISPONIBLES POUR LE SERVICE * NOTE: THOSE PIECES ARE NOT AVAILABLE FOR SERVICE

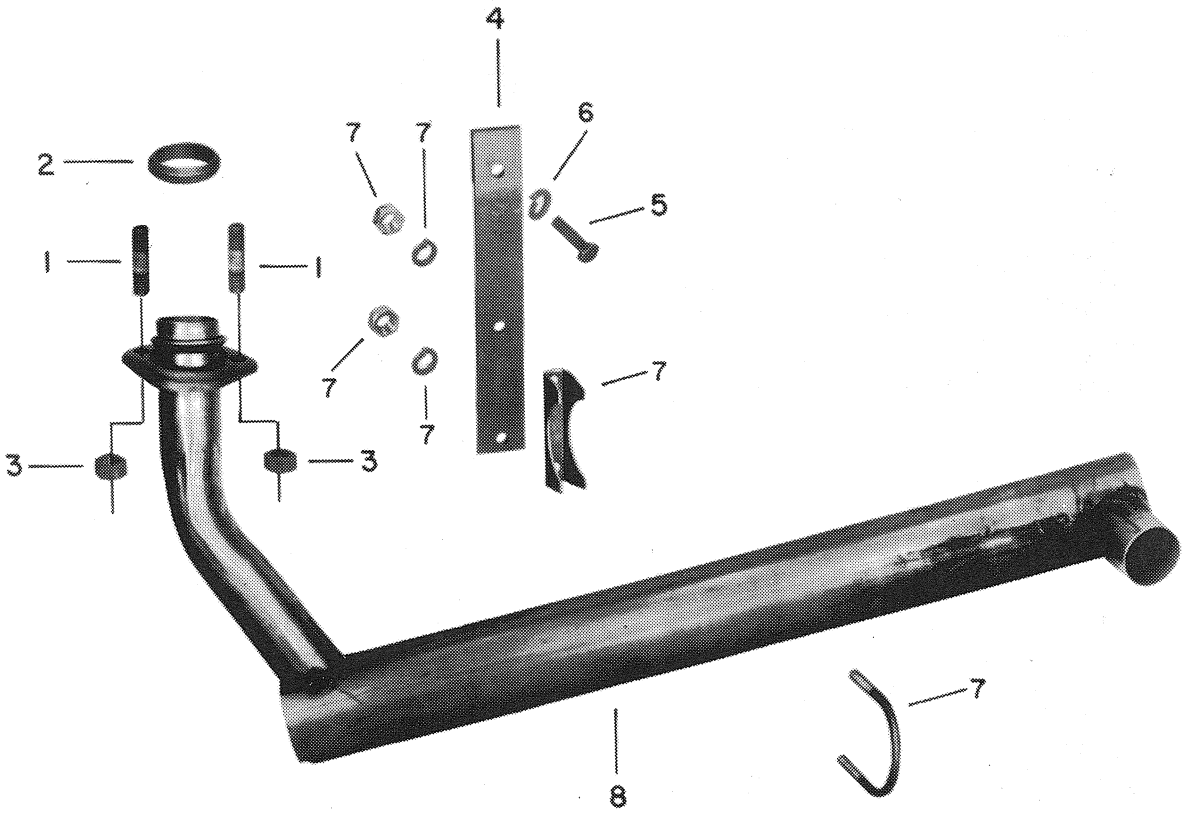
4
6
7
7
2
5
1
1
7
7
7
3
3
7
8

ECHAPPEMENT – SW-48 FA EXHAUST

NO. REF. REF. NO.	NO. PIECE PART NO.	DESCRIPTION		QTE PAR VEHICULE QTY PER VEHICLE
1	122 0009 00	Goujon fileté	Stud-exhaust manifold	2
2	122 0010 00	Joint d'étanchéité du silencieux	Gasket-exhaust	1
3	122 0012 00	Ecrou	Nut	2
* 4	**614 0138 00**	Support du silencieux	Support-muffler	1
5	301 2123 00	Boulon (7/16" N.C. x 1" Gr.5)	Bolt (7/16" N.C. x 1" Gr.5)	1
6	392 0026 00	Rondelle de sûreté (7/16")	Lockwasher (7/16")	1
7	108 8021 00	Collier de serrage (silencieux)	Clamp-muffler	1
8	614 0148 00	Silencieux	Muffler	1

* NOTE: CES PIECES NE SONT PAS DISPONIBLES POUR LE SERVICE * NOTE: THOSE PIECES ARE NOT AVAILABLE FOR SERVICE

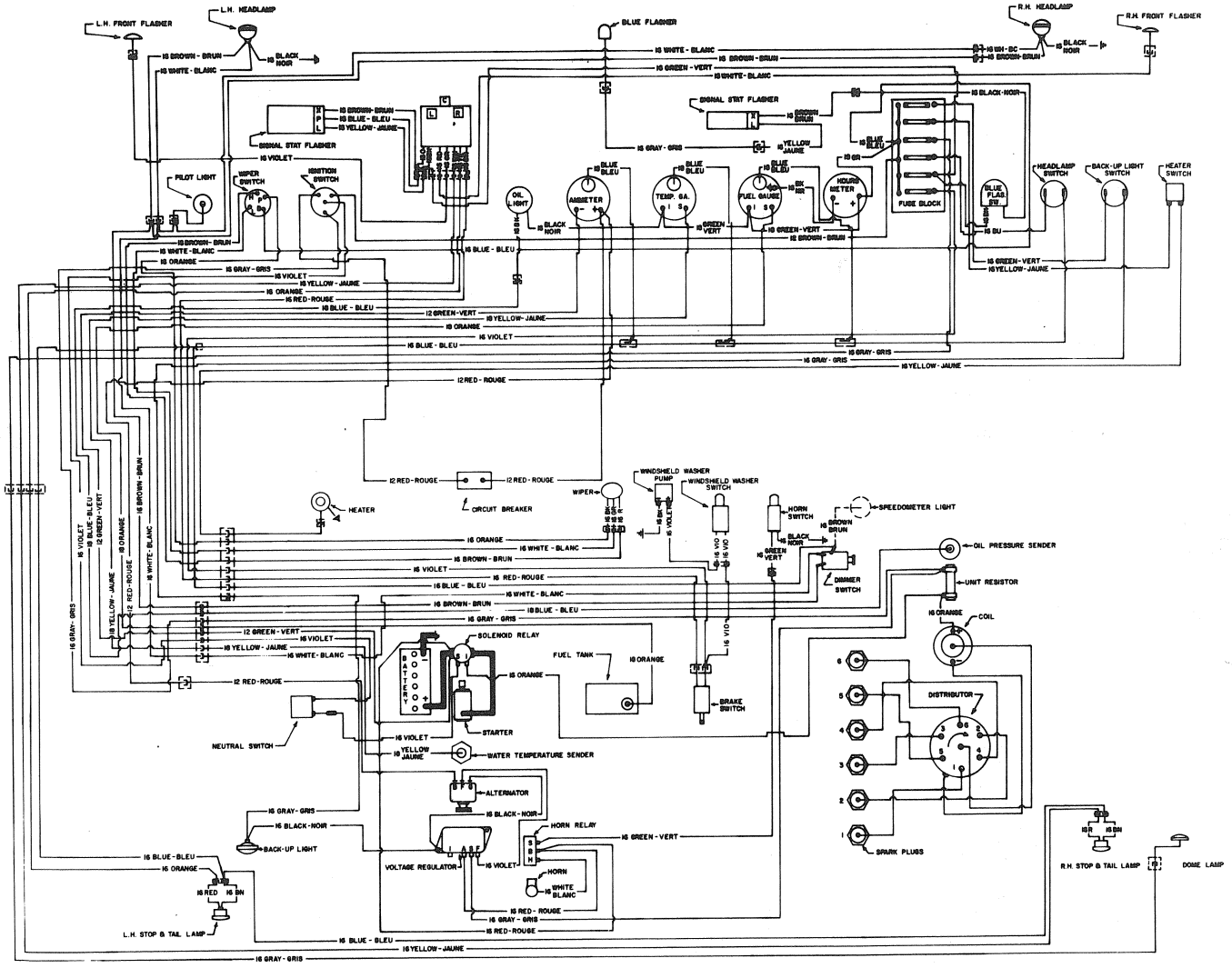
L.H. FRONT FLASHER
L.H. HEADLAMP
BLUE FLASHER
R.H. HEADLAMP
R.H. FRONT FLASHER
SIGNAL STAT FLASHER
PILOT LIGHT
WIPER SWITCH
IGNITION SWITCH
OIL LIGHT
AMMETER
TEMP. GA.
FUEL GAUGE
HOUR METER
FUSE BLOCK
HEADLAMP SWITCH
BACK-UP LIGHT SWITCH
HEATER SWITCH
HEATER
CIRCUIT BREAKER
WIPER
WINDSHIELD WASHER PUMP
WINDSHIELD WASHER SWITCH
HORN SWITCH
SPEEDOMETER LIGHT
DIMMER SWITCH
OIL PRESSURE SENDER
UNIT RESISTOR
COIL
DISTRIBUTOR
SPARK PLUGS
SOLENOID RELAY
FUEL TANK
BRAKE SWITCH
STARTER
NEUTRAL SWITCH
WATER TEMPERATURE SENDER
ALTERNATOR
VOLTAGE REGULATOR
HORN RELAY
HORN
BACK-UP LIGHT
L.H. STOP & TAIL LAMP
R.H. STOP & TAIL LAMP
DOME LAMP

NO. REF. REF. NO.	NO. PIECE PART NO.	DESCRIPTION		QTE PAR VEHICULE QTY PER VEHICLE
	I09 4II5 00	Faisceau de fils électriques (moteur)	Ass'y-wiring harness (motor)	I
-	I09 4093 00	Faisceau de fils électriques (tableau de bord) (bas)	Ass'y-wiring harness (dash) (base)	I
-	I09 4094 00	Faisceau de fils électriques (tableau de bord) (haut)	Ass'y-wiring harness (dash) (top)	I
-	I09 4096 00	Faisceau de fils électriques (cabine)	Ass'y-wiring harness (cab)	I
-	I09 4078 00	Faisceau de fils électriques (lumière avant)	Ass'y-wiring harness (headlamp)	I
-	I09 5003 00	Câble de batterie (négatif)	Cable-battery (negative)	I
-	I09 5033 00	Câble de batterie (positif)	Cable-battery (positive)	I
	I09 5080 00	Câble (solénoide au démarreur)	Cable (solenoid to starter)	I

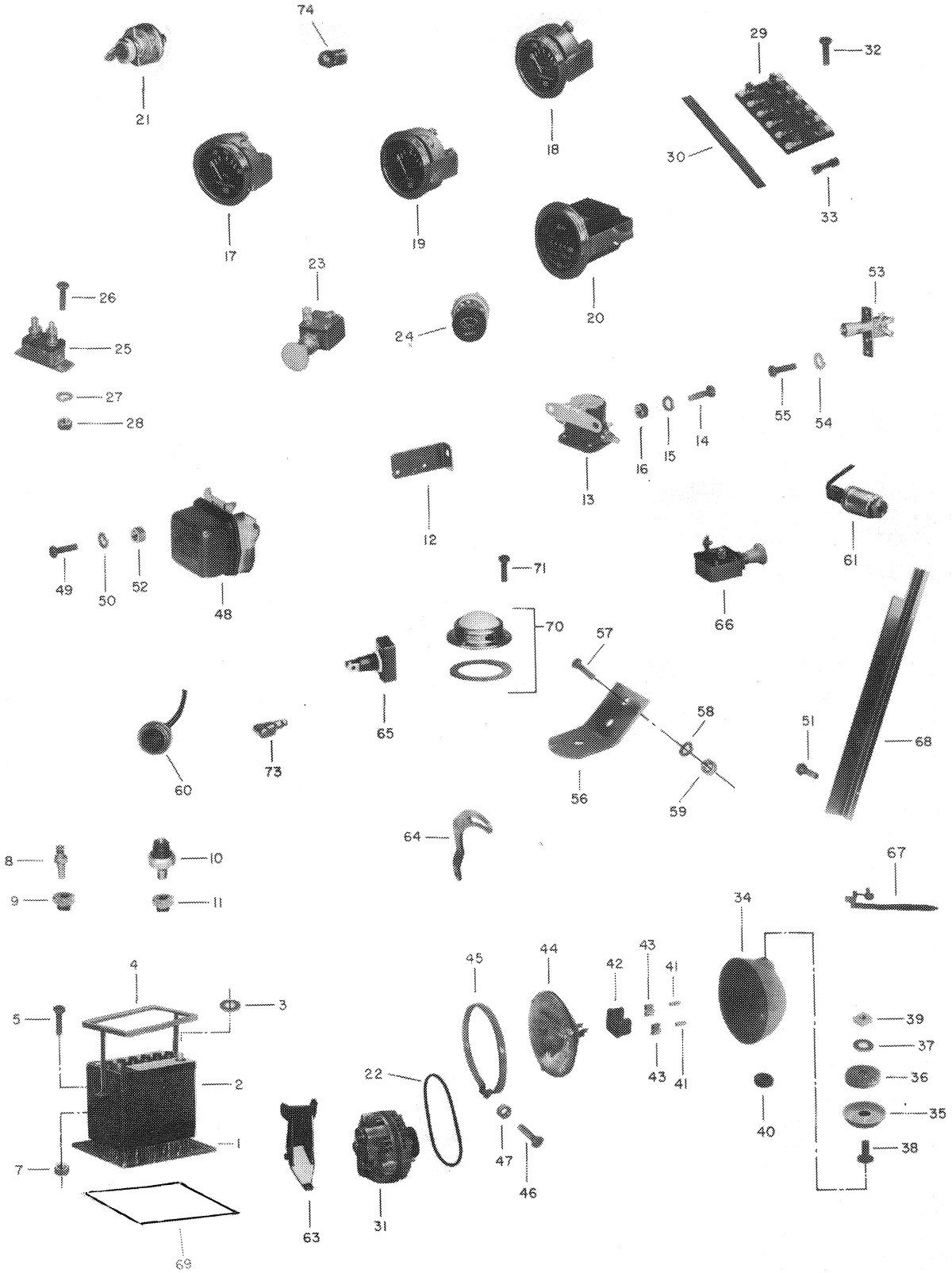
74
21
18
29
32
30
33
17
19
20
23
26
24
53
25
27
28
55
54
14
15
16
13
12
61
49
50
52
48
71
66
70
57
65
58
51
68
60
73
56
59
64
8
10
67
9
11
34
4
45
44
42
43
41
5
3
39
37
2
22
43
41
36
35
40
1
47
38
7
46
63
31
69

NO. REF. REF. NO.	NO. PIECE PART NO.	DESCRIPTION		QTE PAR VEHICULE QTY PER VEHICLE
1	670 1502 00	Amortisseur	Insulator - battery shock	1
2	110 3002 00	Batterie	Battery	1
* 3	615 0125 00	Amortisseur	Insulator - battery terminal	1
* 4	615 0008 00	Bride de retenue	Bracket - battery	1
5	305 2047 00	Boulon (bride)(5/16"N.F. x 2" Gr.5)	Bolt (battery bracket)(5/16"N.F. x 2" Gr.5)	2
7	396 2022 00	Ecrou (bride) (5/16" N.F.)	Nut (battery bracket)(5/16" N.F.)	2
8	110 0047 00	Dispositif de prise de température(moteur)	Sender (temperature)(engine)	1
9	108 4046 00	Douille de réduction	Bushing reducing (temperature)	1
10	110 1021 00	Dispositif de prise de pression (moteur)	Sender - oil pressure (engine)	1
11	108 5088 00	Douille de réduction	Bushing - reducing (oil pressure sender)	1
12	612 0200 00	Support (solenoide)	Support - solenoid	1
13	114 0877 00	Commutateur de solenoide	Switch - solenoid	1
14	305 2000 00	Boulon (¼" N.F. x 1/2" Gr.5)	Bolt (¼" N.F. x ½" L. Gr.5)	2
15	399 8007 00	Rondelle de sûreté (1/4")	Lockwasher (1/4")	2
16	380 6019 00	Ecrou (1/4" N.F.)	Nut (1/4" N.F.)	2
17	110 0048 00	Ampèremètre	Gauge - ammeter	1
18	110 0045 00	Indicateur de température	Gauge - temperature	1
19	110 0044 00	Indicateur de niveau d'essence	Gauge - fuel	1
20	110 0029 00	Compte-heures	Meter - hour	1
21	110 1028 00	Interrupteur d'allumage	Switch - ignition	1
22	107 9058 00	Courroie (alternateur)	Belt - alternator	1
23	110 1036 00	Commutateur (chaufferette)	Switch - heater	1
24	110 1038 00	Commutateur (essuie-glace)	Switch - wiper	1
25	110 9001 00	Interrupteur	Breaker - circuit	1
25	110 9057 00	Interrupteur(essuie-glace)	Breaker-circuit (Wiper)	1
26	320 1060 00	Boulon (#10 N.F. x 3/8" L.)	Bolt (circuit breaker)(#10 N.F. x 3/8" L. B.P.)	2
27	392 0014 00	Rondelle de sûreté (3/16")	Lockwasher (circuit breaker)(3/16")	2
28	385 5013 00	Ecrou (#10 N.F.)	Nut (circuit breaker)(#10 N.F.)	2
29	110 9040 00	Porte - fusible	Block -fuse	1
30	615 0108 00	Cavalier	Jumper - fuse block	1
31		Alternateur(service fait par Ford)	Alternator (service by Ford)	1
32	390 4014 00	Rivet	Rivet - pop (fuse block)	2
33	410 9087 00	Fusible	Fuse	6
34	615 0203 01	Boîtier (lumière)	Housing - headlight	2
35	615 0202 00	Appui	Seat - headlight	2
36	670 1501 00	Rondelle de caoutchouc	Washer - rubber	2
37	399 9050 00	Rondelle (17/32" x 1¼" x .075")	Washer - plate(17/32" x 1¼" x .075")	2
38	360 4082 00	Boulon (3/8" N.C. x 1"L.)	Bolt - carriage (3/8" N.C. x 1"L.)	2
39	380 9024 00	Ecrou (3/8" N.C.)	Nut (3/8" N.C.)	2
40	414 0363 00	Protecteur	Grommet	2
41	109 0007 00	Fiche de contact	Plug - snap	6
42	109 1001 00	Raccord de phare	Connector - sealed beam	2

* NOTE: CES PIECES NE SONT PAS DISPONIBLES POUR LE SERVICE * NOTE: THOSE PIECES ARE NOT AVAILABLE FOR SERVICE

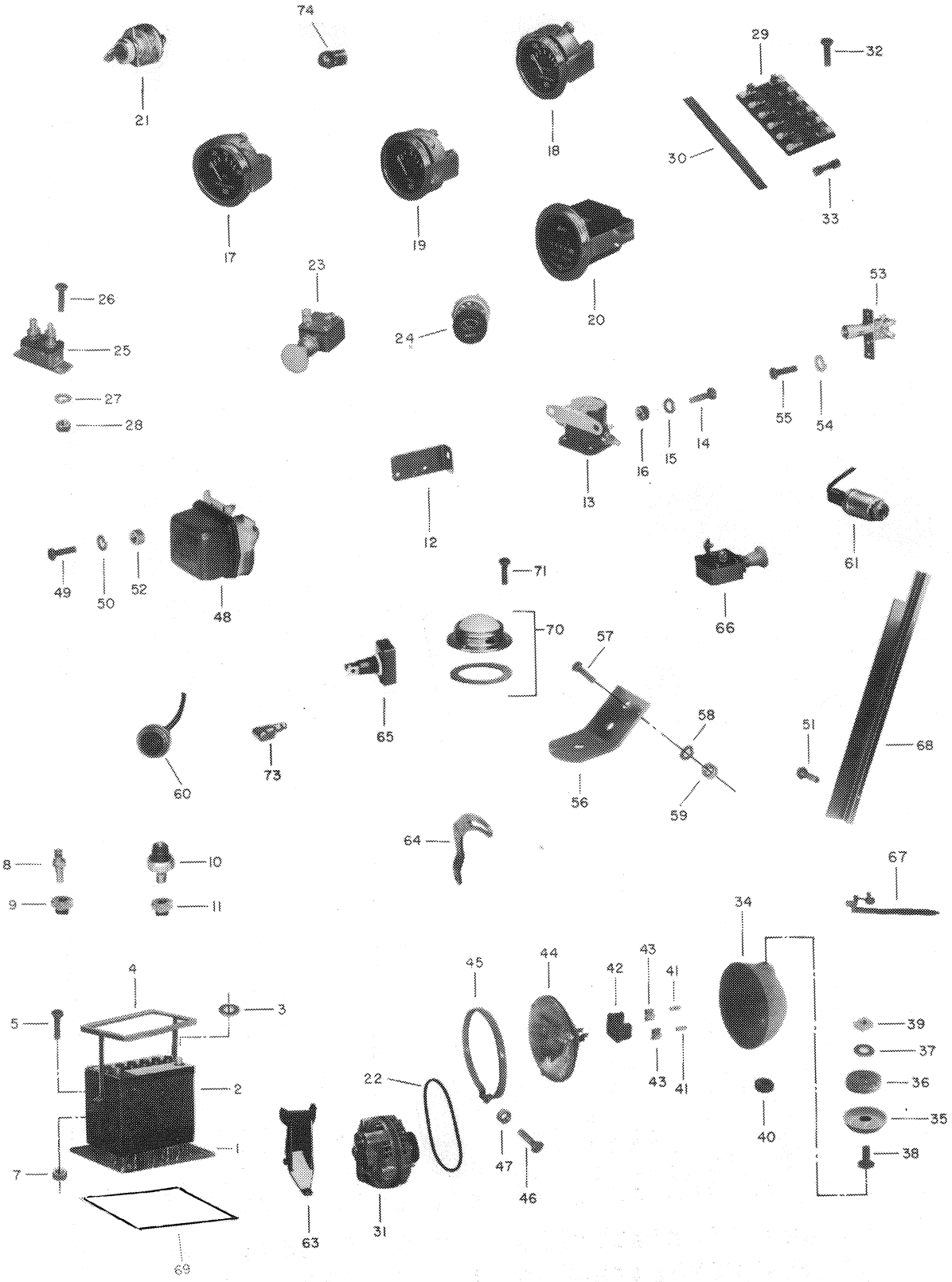
74
21
18
29
32
30
33
17
19
20
23
26
25
24
53
27
28
55
54
14
15
16
13
12
61
49
50
52
48
71
66
70
57
65
58
51
68
60
73
56
59
64
67
8
10
9
11
34
4
45
44
42
43
41
5
3
39
37
2
22
43
41
36
35
40
1
7
47
38
46
63
31
69

NO. REF. / REF. NO.	NO. PIECE / PART NO.	DESCRIPTION		QTE PAR VEHICULE / QTY PER VEHICLE
* 43	110 9021 00	Attache-fil	Clip - sealed beam connector	6
44	110 6006 00	Phare	Beam - sealed	2
45	615 0201 00	Collier	Ring - headlight	2
46	320 1063 00	Boulon (#10 N.F. x 3/4"L.)	Bolt (#10 N.F. x 3/4"L. B.P.)	2
47	385 5013 00	Ecrou (#10 N.F.)	Nut (#10 N.F.)	2
48	122 0045 00	Régulateur de voltage	Regulator - voltage	1
49	300 9001 00	Boulon (1/4"N.F. x 3/4" Gr.5)	Bolt (voltage reg. & horn relay)(¼"N.F. x ¾"L.Gr.5B.P.)	2
50	399 8007 00	Rondelle de sûreté (1/4")	Lockwasher(1/4")	2
* 51	365 0011 00	Boulon (protecteur)(#14 x ½"L.)	Screw (wiring guard)(#14 x ½"L.)	4
52	380 6019 00	Ecrou (¼" N.F.)	Nut (¼" N.F.)	2
53	110 1030 00	Interrupteur de l'intensité des phares	Switch - dimmer	1
54	399 8007 00	Rondelle de sûreté (¼")	Lockwasher (dimmer switch)(¼")	2
55	321 7100 00	Boulon (¼" N.C. x ½"L.)	Bolt (dimmer switch)(¼" N.C. x ½"L.B.P.)	2
* 56	617 1239 00	Support (lumière)	Bracket - light	2
57	300 8041 00	Boulon (5/16" N.F. x ¾" Gr.5)	Bolt (bracket)(5/16"N.F. x ¾"L. Gr.5)	4
58	399 8012 00	Rondelle de sûreté (5/16")	Lockwasher (bracket)(5/16")	4
59	396 2022 00	Ecrou (5/16" N.F.)	Nut (bracket)(5/16" N.F.)	4
60	661 5051 00	Lampe - témoin (huile)(avec ampoule)	Light - pilot (oil)(with bulb)	1
61	110 6035 00	Lampe - témoin (lumière)(haute)	Light - pilot (high head lamp)	1
63	612 0202 00	Support (alternateur)	Bracket - alternator	1
64	661 2092 00	Support (alternateur)	Bracket - alternator adjusting	1
65	110 1026 00	Interrupteur	Switch - mini-rocker	2
66	110 1008 00	Interrupteur (clignotant)	Switch - blue flasher	1
67	114 0458 00	Attache	Clamp - nylatch	4
* 68	617 1286 00	Protecteur (fil électrique)	Guard - wiring	1
* 69	617 0157 00	Plaque	Plate-battery base	1
70	110 6038 00	Lumière intérieure	Ass'y - dome lamp	1
71	365 0002 00	Boulon (#10 x 3/8"L.)	Screw (dome lamp)(#10 x 3/8" L.)	1
* 73	114 1000 00	Bouchon (protecteur)	Cap - protecting	1
74	264 1001 00	Ampoule (Utilisé avec l'ampèremètre, l'indicateur de niveau d'essence & de température.	Bulb - (For ammeter, fuel & temperature gauge	3

* NOTE: CES PIECES NE SONT PAS DISPONIBLES POUR LE SERVICE

* NOTE: THOSE PIECES ARE NOT AVAILABLE FOR SERVICE

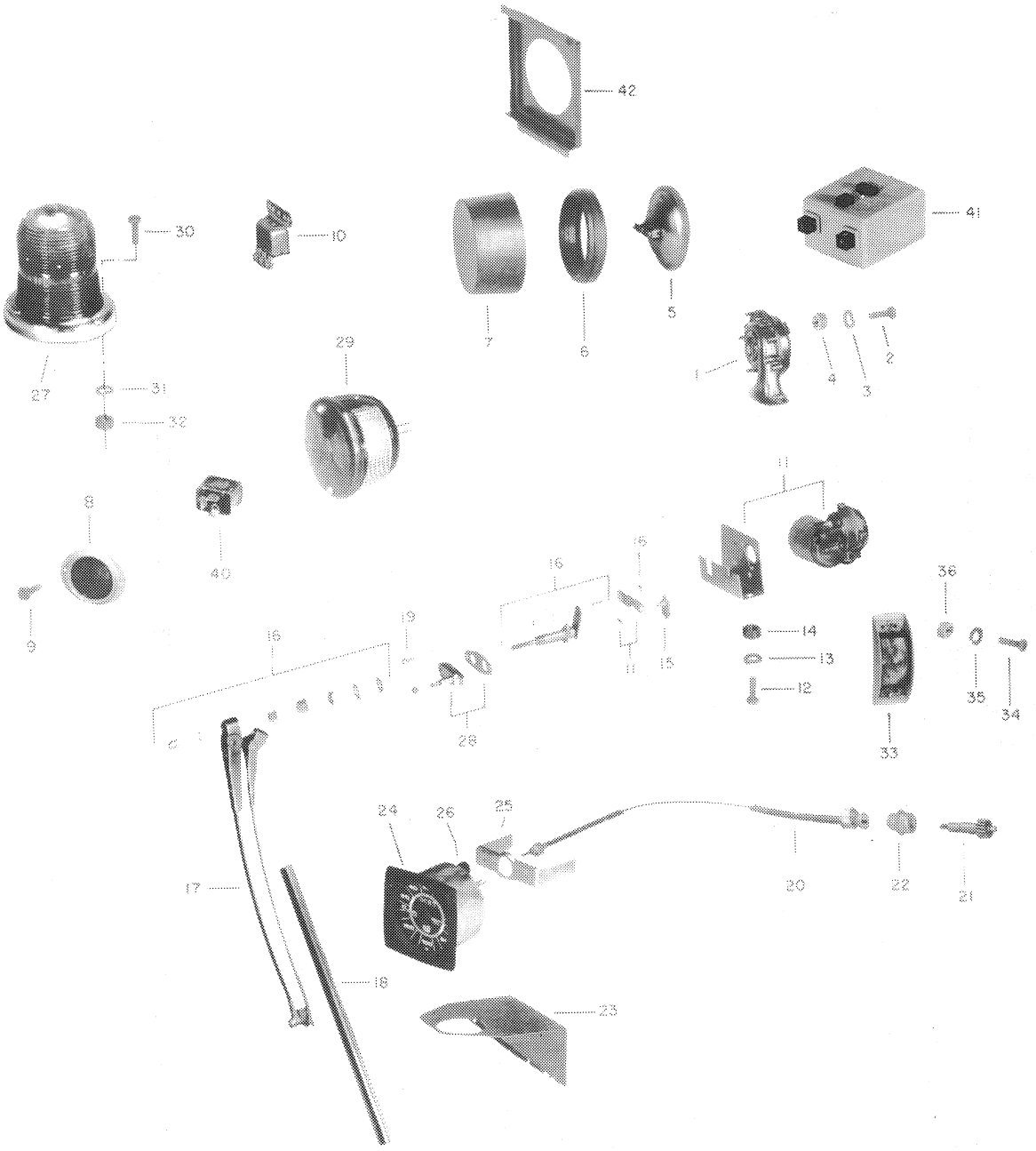
42
41
30
10
7
6
5
1
4
3
2
27
31
32
29
8
40
9
11
16
16
19
16
15
11
14
13
12
36
35
34
33
28
24
26
25
20
22
21
17
18
23

NO. REF. REF. NO.	NO. PIECE PART NO.	DESCRIPTION		QTE PAR VEHICULE QTY PER VEHICLE
1	110 9013 00	Klaxon complet	Ass'y - horn	1
2	300 8043 00	Boulon (5/16" N.F. x 1"L. Gr.5)	Bolt (horn)(5/16" N.F. x 1"L. Gr.5)	1
3	399 8012 00	Rondelle de sûreté (5/16")	Lockwasher (horn)(5/16")	1
4	396 2022 00	Ecrou (5/16" N.F.)	Nut (horn)(5/16" N.F.)	1
5	110 6036 00	Phare arrière	Light - back-up	1
6	670 1716 00	Collier (phare arrière)	Ring - back-up light	1
7	672 1705 00	Protecteur (phare arrière)	Protector - back-up light	1
8	110 9016 00	Réflecteur	Reflector	2
9	365 0013 00	Boulon (#10 x 3/8" L.)	Bolt (reflector)(#10 x 3/8" L.)	4
10	110 9015 00	Relai d'avertisseur	Relay - horn	1
11	661 5048 00	Moteur d'essuie-glace	Motor - wiper	1
12	300 9081 00	Boulon (3/8" N.F. x 3/4" Gr.5)	Bolt (wiper motor)(3/8" N.F. x 3/4"L. Gr.5 B.P.)	2
13	399 8011 00	Rondelle de sûreté (3/8")	Lockwasher (wiper motor)(3/8")	2
14	380 7024 00	Ecrou (3/8"N.F.)	Nut (wiper motor)(3/8" N.F.)	2
15	110 7015 00	Bras	Arm - crank	1
16	110 7045 00	Essieu porteur de l'essuie-glace(complet)	Ass'y - wiper pivot shaft	1
17	110 7035 00	Bras	Arms - pantograph	1
18	110 7031 00	Lame d'essuie-glace	Blade - wiper	1
19	300 9005 00	Boulon (1/4"N.F. x 1½" Gr.5)	Bolt (wiper pivot shaft)(1/4" N.F. x 1½" Gr.5 B.P.)	2
20	114 1080 00	Câble et enveloppe	Ass'y - speedometer cable & housing	1
21	122 0114 00	Pignon de commande de l'indicateur de vitesse	Gear - speedometer drive pinion	1
22	122 0115 00	Manchon de retenue du pignon indicateur de vitesse	Sleeve - speedometer pinion retaining	1
23	617 1539 00	Support de l'indicateur de vitesse	Bracket - speedometer	1
24	414 3339 00	Indicateur de vitesse	Speedometer	1
25	414 1874 00	Boîtier	Case - holder	1
26	414 0703 00	Ecrou à ailettes	Nut - wing	2
27	110 6004 00	Clignotant jaune (facultatif)	Flasher - amber (optional)	1
27	110 6002 00	Clignotant bleu (avec interrupteur & coupe-circuit)	Flasher - blue	1
28	110 7044 00	Bras (essuie-glace) (complet)	Kit - pantograph arms adaptor	1
29	110 6054 00	Lumière (arrêt et arrière)	Lamp - stop & tail	2
30	373 4061 00	Boulon (#10 N.C. x 1/2"L. Gr.2)	Bolt (flasher) (#10 N.C. x 1/2"L. Gr.2)	2
31	392 0014 00	Rondelle de sûreté (3/16")	Lockwasher (flasher)(3/16")	2
32	385 8013 00	Ecrou (#10 N.C.)	Nut (flasher)(#10 N.C.)	2
33	110 6057 00	Lumière	Lamp - front flasher	2
34	320 1061 00	Boulon (#10 N.F. x 1/2"L.)	Bolt (lamp)(#10 N.F. x 1/2"L. B.P.)	4
35	392 0014 00	Rondelle de sûreté (3/16")	Lockwasher (lamp)(3/16")	4
36	385 5013 00	Ecrou (#10 N.F.)	Nut (lamp) (#10 N.F.)	4
* 37	661 5046 00	Coupe-circuit (non illustré)	Stat - signal (blue flasher)(not illustrated)	1
* 38	661 5052 00	Boîtier de fiche de contact (non illustré)	Connector - signal stat (not illustrated)	1
40	110 1009 00	Coupe-circuit	Signal stat - flasher	2
41	661 5047 00	Interrupteur	Button - signal push	1
42	617 1585 00	Support (phare arrière)	Support (back-up light)	1

* NOTE: CES PIECES NE SONT PAS DISPONIBLES POUR LE SERVICE BOMBARDIER LTEE/LTD

* NOTE: THOSE PIECES ARE NOT AVAILABLE FOR SERVICE

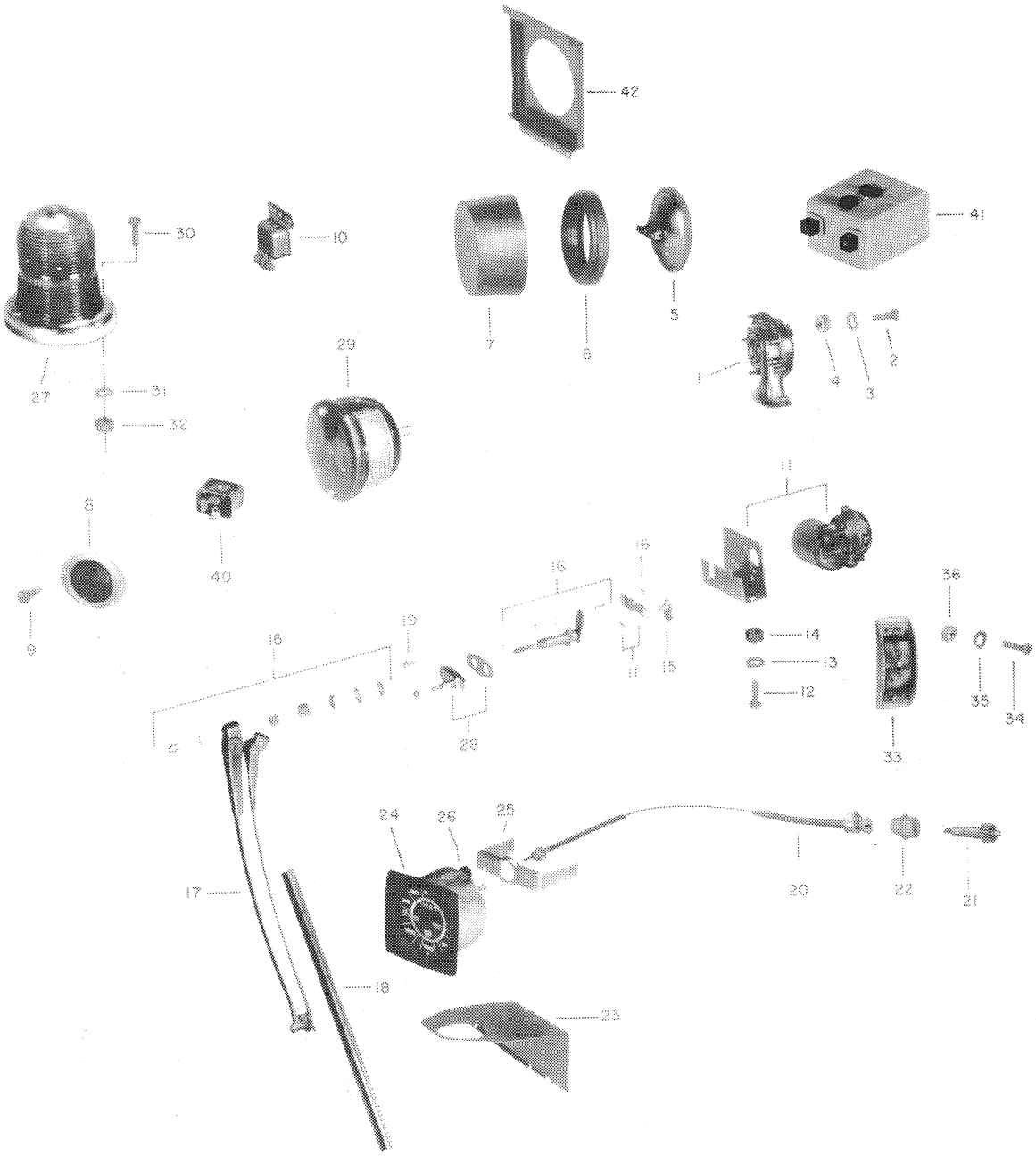
42
30
10
41
7
6
5
1
4
3
2
27
31
32
29
8
40
9
11
16
16
19
16
11
15
14
13
12
36
35
34
33
28
24
26
25
20
22
21
17
18
23

PIECES (NON ILLUSTREES) POUR LE LAVE-VITRE

WINDSHIELD-WASHER (NON ILLUSTRATED) PARTS

	NO. REF. REF. NO.	NO. PIECE PART NO.	DESCRIPTION	QTE PAR VEHICULE QTY PER VEHICLE
	-	110 7039 00	Support / Bracket - windshield washer jar	1
*	-	365 0011 00	Boulon (#14 x 1/2"L.) / Screw (bracket) (#14 x 1/2"L.)	2
	-	110 7038 00	Vase / Jar - windshield washer	1
	-	110 7040 00	Filtre / Filter - windshield washer jar	1
	-	107 6007 00	Boyau (multiple de 12") / Hose - windshield washer (multiple 12")	A.R.
	-	110 7041 00	Couvercle / Cap - windshield washer jar	1
	-	110 7037 00	Gicleur / Jet - windshield washer	1
	-	110 7042 00	Réducteur / Reducer	1
	-	110 7036 00	Moteur / Motor - windshield washer	1
	-	373 4061 00	Boulon (#10 N.C. x 1/2"L. Gr.2) / Screw - machine (motor) (#10 N.C. x 1/2"L. Gr.2)	2
	-	392 0014 00	Rondelle de sûreté (3/16") / Lockwasher (motor)(3/16")	2
	-	385 8013 00	Ecrou (#10 N.C.) / Nut - hex. (motor)(#10 N.C.)	2
	-	107 6008 00	Boyau (multiple de 12") (pompe au gicleur) / Hose - windshield washer (multiple 12") (pump to jet)	A.R.

* NOTE: CES PIECES NE SONT PAS DISPONIBLES POUR LE SERVICE

* NOTE: THOSE PIECES ARE NOT AVAILABLE FOR SERVICE

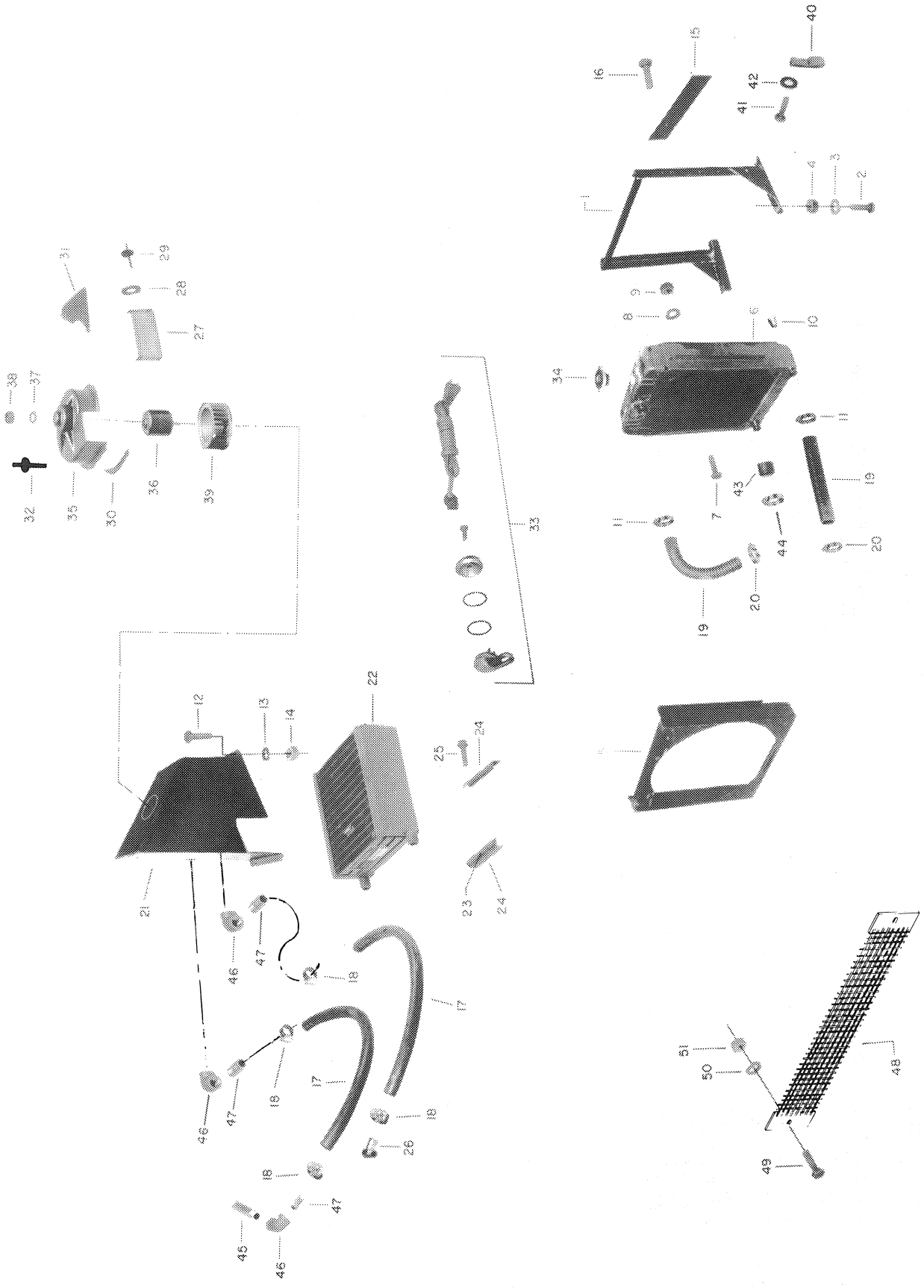

NO. REF. / REF. NO.	NO. PIECE / PART NO.	DESCRIPTION		QTE PAR VEHICULE / QTY PER VEHICLE
1	617 1483 00	Support du radiateur	Support - radiator	1
2	300 8041 00	Boulon (5/16"N.F. x ¾" Gr.5)	Bolt (support) (5/16"N.F. x ¾" Gr.5)	4
3	399 8012 00	Rondelle de sûreté (5/16")	Lockwasher (support) (5/16")	4
4	396 2022 00	Ecrou (5/16" N.F.)	Nut (5/16" N.F.)	4
5	617 1486 00	Enveloppe	Shroud	1
6	114 1019 00	Radiateur	Radiator	1
7	300 9001 00	Boulon (¼" N.F. x ¾" Gr.5)	Bolt (radiator) (¼" N.F. x ¾" Gr.5 B.P.)	4
8	399 8007 00	Rondelle de sûreté (¼")	Lockwasher (radiator) (¼")	4
9	380 6019 00	Ecrou (¼" N.F.)	Nut (radiator) (¼" N.F.)	4
10	108 0012 00	Robinet (radiateur)	Plug - radiator	1
11	108 8001 00	Collier de boyau	Clamp - worm gear hose	2
12	300 9001 00	Boulon (¼" N.F. x ¾" Gr.5)	Bolt (heater) (¼" N.F. x ¾" Gr.5 B.P.)	2
13	399 8007 00	Rondelle de sûreté (¼")	Lockwasher (heater) (¼")	2
14	380 6019 00	Ecrou (¼" N.F.)	Nut (heater) (¼" N.F.)	2
15	617 1900 00	Déflecteur	Baffle - radiator	1
16	365 0014 00	Boulon	Screw	2
17	107 5001 00	Boyau de chaufferette (multiple de 12")	Hose - heater (multiple 12")	A.R.
18	408 8024 00	Collier de boyau	Clamp - hose	4
19	107 4022 00	Boyau	Hose - radiator	2
20	108 8001 00	Collier de boyau	Clamp - hose	2
21	616 0272 00	Boîte de la chaufferette	Box - heater	1
22	114 1393 00	Noyau de la chaufferette	Ass'y - heater core	1
23	107 7001 00	Moulure (multiple de 12")	Doortite (multiple 12")	A.R.
* 24	616 0179 00	Support angulaire	Angle - heater support	2
25	363 3103 00	Boulon (#10 x ½"L.)	Bolt (#10 x ½" L.)	4
26	108 7147 00	Coude 90°	Elbow 90°	1
* 27	616 0185 00	Protecteur	Guard - heater (outlet)	1
28	390 9030 00	Rondelle (1/8" x 5/16" x .032")	Washer (1/8" x 5/16" x .032")	3
29	390 4027 00	Rivet	Rivet	3
30	114 0171 00	Matériel d'étanchéité (multiple de 12")	Sealer (multiple 12")	A.R.
* 31	616 0186 00	Support	Support - blower housing	1
32	390 4022 00	Rivet	Rivet	6
33	102 9303 00	Chauffe-moteur (600W) (facultatif)	Heater - engine block (optional) (600W)	1
34	122 0008 00	Bouchon du radiateur	Cap - radiator	1
35	672 1605 00	Boîtier	Housing - blower	1
36	110 9019 00	Moteur	Motor - heater	1
37	391 3016 00	Rondelle (7/32" x 5/8" x .060")	Washer (7/32" x 5/8" x .060")	2
38	385 5013 00	Ecrou (#10 N.F.)	Nut (# 10 N.F.)	2
39	110 9059 00	Ventilateur	Impeller - heater	1
40	616 0029 00	Attache (boyau)	Strap - heater hose	3

* NOTE: CES PIECES NE SONT PAS DISPONIBLES POUR LE SERVICE * NOTE: THOSE PIECES ARE NOT AVAILABLE FOR SERVICE

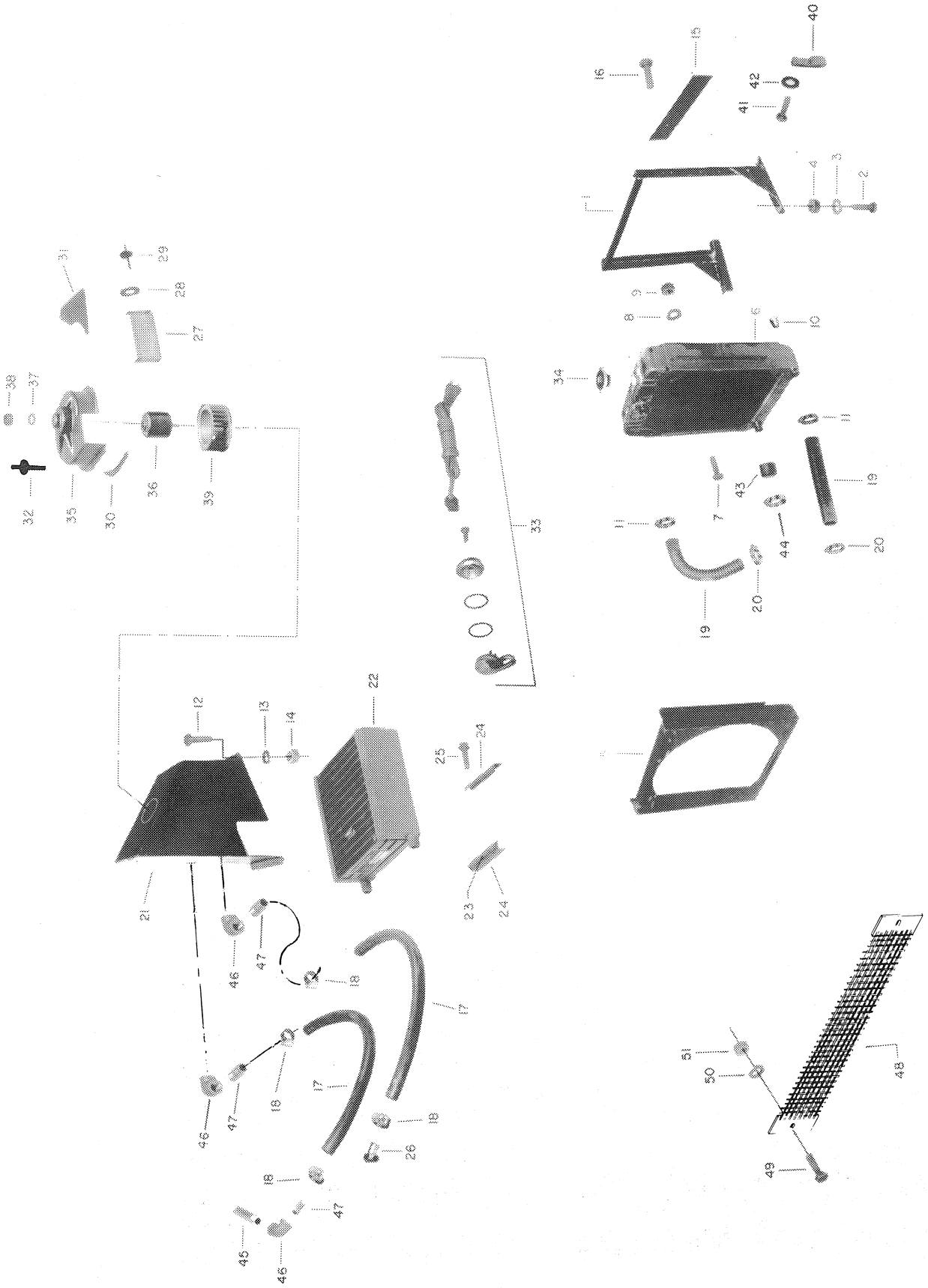

NO. REF. / REF. NO.	PIECE / PART NO.	DESCRIPTION	QTE PAR VEHICULE / QTY PER VEHICLE
41	301 2041 00	Boulon (5/16" N.C. x ¾" Gr.5)	Bolt (hose strap) (5/16" N.C. x ¾" Gr.5) 3
42	399 9016 00	Rondelle (5/16" x 7/8" x .125")	Flatwasher - hose strap (5/16" x 7/8" x .125") 3
43	670 1603 00	Bouchon de caoutchouc	Plug - rubber (radiator) 1
44	108 8007 00	Collier de boyau	Clamp - worm gear hose 1
45	108 7115 00	Manchon fileté	Nipple 1
46	108 7056 00	Coude	Elbow 3
47	662 6020 00	Manchon fileté	Nipple - half 3
48	618 1513 00	Protecteur (radiateur)	Guard-radiator 1
49	300 8041 00	Boulon (5/16"N.F. x ¾" Gr.5)	Bolt (5/16"N.F. x ¾" Gr.5) 2
50	399 8012 00	Rondelle de sûreté (5/16")	Lockwasher (5/16") 2
51	396 2022 00	Ecrou (5/16" N.F.)	Nut (5/16" N.F.) 2

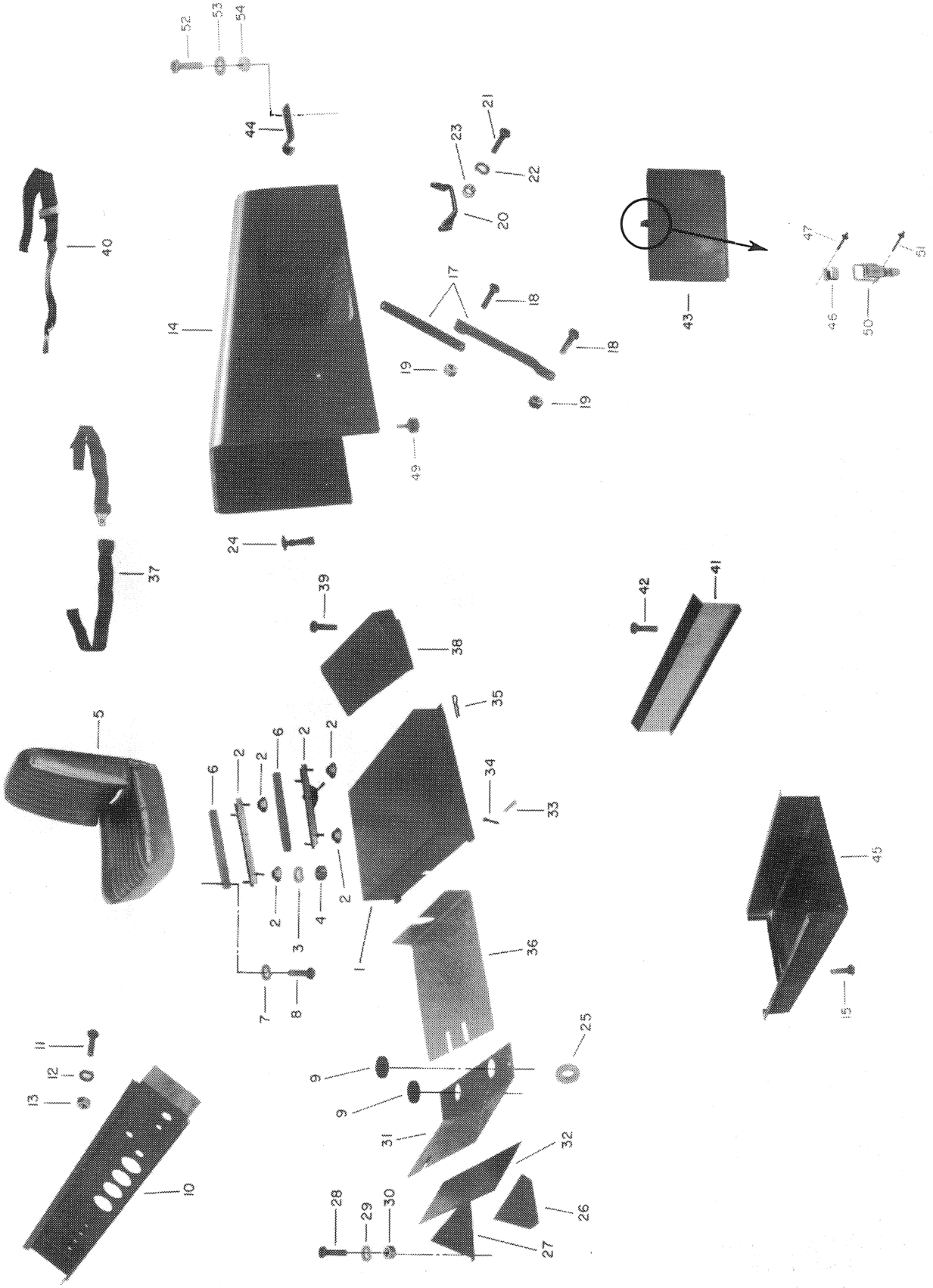
52
53
54
44
21
23
22
20
40
14
17
18
18
19
19
49
43
47
51
46
50
24
37
39
38
42
41
35
5
6
2
2
6
2
2
34
33
2
2
3
4
2
1
36
45
7
8
15
11
12
13
25
9
9
31
32
10
28
29
30
26
27

NO. REF. / REF. NO.	NO. PIECE / PART NO.	DESCRIPTION		QTE PAR VEHICULE / QTY PER VEHICLE
I	6I7 I470 00	Base du siège	Base- seat	I
2	II4 0277 00	Glissoire de siège (jeu)	Adjuster-ball bearing seat (set)	I
3	399 80I2 00	Rondelle de sûreté (5/16")	Lockwasher (5/16")	4
4	380 9022 00	Ecrou (5/16"N.C.)	Nut (5/16" N.C.)	4
5	II4 028I 00	Siège (seul) (complet)	Ass'y- bucket seat	I
6	6I7 I254 00	Bague d'espacement	Spacer-seat	2
7	399 8007 00	Rondelle de sûreté (¼")	Lockwasher (¼")	4
8	30I 2009 00	Boulon (¼" N.C. x 2½" Gr.5)	Bolt (¼"N.C. x 2½" Gr.5)	4
9	670 I706 00	Protecteur	Grommet	2
I0	6I7 I236 00	Tableau de bord	Plate-dash	I
II	305 2000 00	Boulon(¼" N.F. x ½" Gr.5)	Bolt (dash) (¼" N.F. x ½" Gr.5)	4
I2	399 8007 00	Rondelle de sûreté (¼")	Lockwasher (dash) (¼")	4
I3	380 60I9 00	Ecrou (¼"N.F.)	Nut (dash)(¼"N.F.)	4
I4	6I7 I256 00	Capot du moteur	Cowling-engine	I
15	365 0013 00	Boulon (#10x 3/8" L.)	Screw-machine (#10x 3/8" L.)	6
I7	617 1913 00	Dispositif d'arrêt	Stopper-engine cowling	I
* I8	300 9043 00	Boulon (5/16"N.F. x 1" Gr.5)	Bolt- stopper(5/16" N.F. x 1" Gr.5 B.P.)	2
I9	386 6022 00	Ecrou (5/16"N.F.)	Nut (stopper) (5/16"N.F.)	2
20	II4 I055 00	Poignée	Pull- handle door	2
2I	323 3063 00	Boulon(#10 N.F. x ¾"L.)	Bolt (handle) (#10 N.F. x ¾"L.)	8
22	392 00I4 00	Rondelle de sûreté(3/16")	Lockwasher (handle)(3/16")	8
23	385 50I3 00	Ecrou (#10 N.F.)	Nut (handle)(#10 N.F.)	8
24	II4 0840 00	Attache en caoutchouc	Fastener (rubber hook)	2
25	670 2603 00	Protecteur	Grommet	I
* 26	617 1272 00	Support (plancher gauche avant)	Support- L.H. front floor	I
* 27	617 1273 00	Support (plancher droit avant)	Support- R.H. front floor	I
28	300 900I 00	Boulon (¼" N.F. x ¾" Gr.5)	Bolt (front floor) (¼" N.F. x ¾" Gr.5 B.P.)	4
29	399 8007 00	Rondelle de sûreté (¼")	Lockwasher (front floor)(¼")	4
30	380 60I9 00	Ecrou (¼" N.F.)	Nut(front floor)(¼" N.F.)	4
* 3I	617 1553 00	Plancher avant	Floor -front	I
* 32	617 1261 00	Couvercle	Cover- front floor	I
33	617 0I72 00	Cheville	Pin-hinge	2
34	37I 8002 00	Goupille (3/32" x ¾"L.)	Pin-cotter (3/32" x ¾"L.)	2
35	4I4 II83 00	Cheville	Pin-hair	I
* 36	617 1480 00	Plancher arrière	Floor- rear	I
37	II4 0039 00	Ceinture de sécurité	Belt- safety	I
* 38	617 1239 00	Rallonge	Extension- seat base	I
39	365 00I3 00	Boulon	Screw (seat base extension)	2
40	II4 0867 00	Ceinture de sécurité (épaule)	Belt-safety (shoulder)	I
* 4I	617 1422 00	Déflecteur	Baffle- front	I
42	365 00I4 00	Boulon	Screw-front baffle	2
43	6I7 I554 00	Porte d'inspection	Door- inspection	2
* 44	617 1555 00	Plaque (penture)	Plate-hinge	2
45	6I7 I586 00	Protecteur (eau) (non illustré)	Protector- water (not illustrated)	I
46	114 1076 00	Crochet	Catch	2
47	390 4024 00	Rivet	Rivet	4
49	107 9082 00	Pare-choc	Bumper-rubber	2
* 50	114 1075 00	Ressort	Spring-comp.	2
51	390 4024 00	Rivet	Rivet	4
* 52	300 9043 00	Boulon (5/16"N.F. x 1" Gr.5)	Bolt (5/16" N.F. X 1" Gr.5 B.P.)	4
53	391 0023 00	Rondelle (11/32" x 11/16" x .060")	Flatwasher (11/32" x 11/16" x .060")	4
54	398 2022 00	Ecrou (5/16"N.F.)	Nut (5/16" N.F.)	4

* NOTE: CES PIECES NE SONT PAS DISPONIBLES POUR LE SERVICE

* NOTE: THOSE PIECES ARE NOT AVAILABLE FOR SERVICE

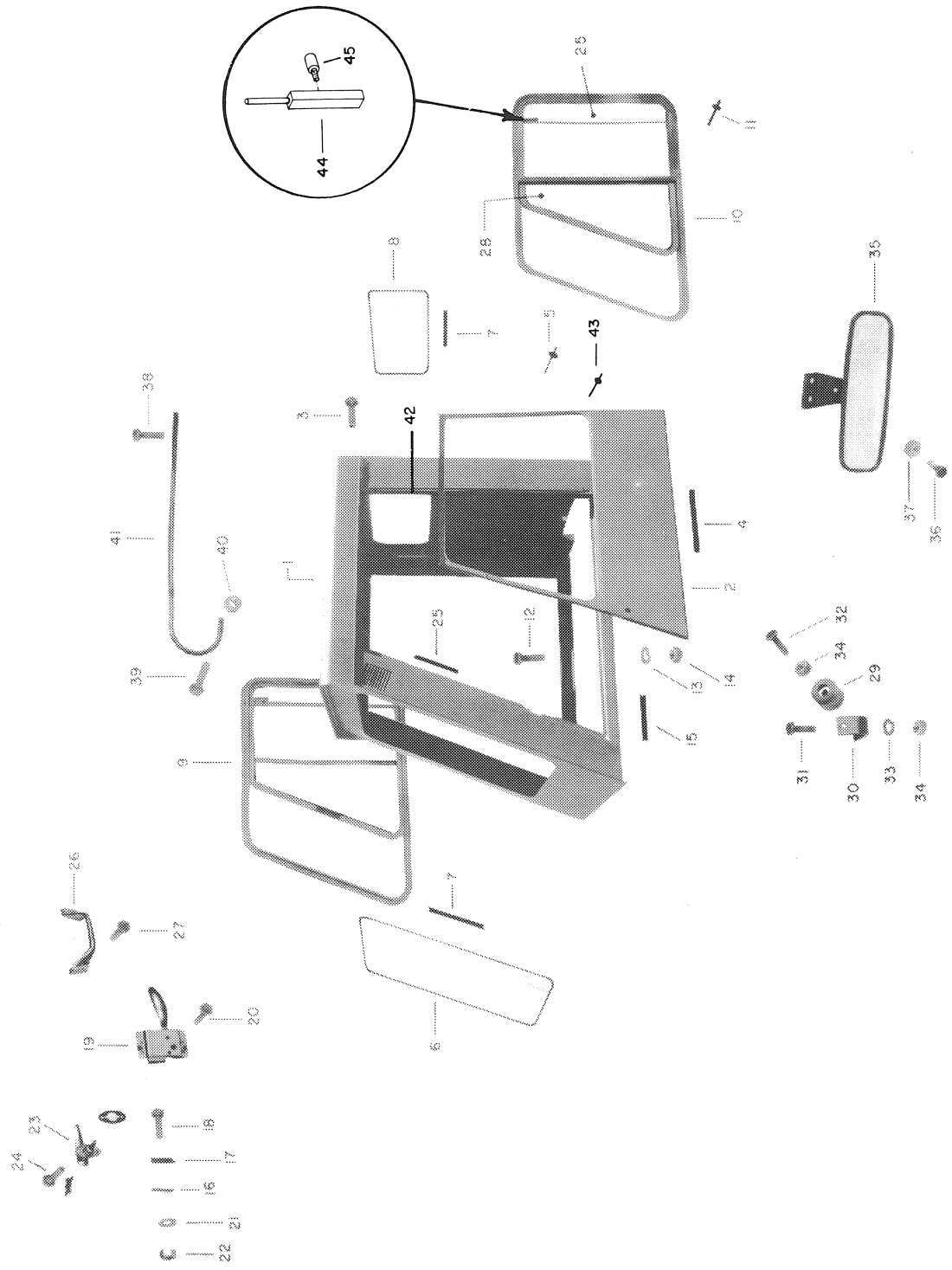
45
44
25
11
10
28
8
7
5
43
35
38
3
42
41
40
1
4
2
37
36
25
12
32
34
29
39
13
14
15
9
31
30
33
34
26
27
7
6
20
19
23
24
18
17
16
21
22

NO.REF. / REF.NO.	NO.PIECE / PART NO.	DESCRIPTION	QTE PAR VEHICULE / QTY PER VEHICLE
* -	6810250 00	Cabine(complète)(avec porte gauche&droite)	Ass'y-cab(with L.H. & R.H. door)	1
* 1	617 1121 00	Cabine	Cab	1
2	617 1123 00	Porte de droite	Door R.H.	1
2	617 1124 00	Porte de gauche	Door L.H.	1
* 3	365 0011 00	Boulon (#14 x 1/2"L.)	Screw (licence plate) (#14 x 1/2"L.)	1
4	114 0171 00	Matériel d'étanchéité(multiple de 12")	Sealer (multiple 12")	A.R.
5	390 4023 00	Rivet	Rivet	40
6	111 0043 00	Vitre(pare-brise)	Glass-windshield	1
** 7	107 8005 00	Moulure de caoutchouc(multiple de 12")	Strip-weather(channel)	A.R.
** 7	107 8004 00	Moulure de caoutchouc(multiple de 12")	Strip-weather(wedge)	A.R.
8	111 1012 00	Vitre(arrière)	Glass-rear	1
9	114 2096 00	Fenêtre(porte de droite)	Window-R.H. side door	1
10	114 2097 00	Fenêtre(porte de gauche)	Window-L.H. side door	1
11	390 4002 00	Rivet(porte)	Rivet(door)	52
12	300 8084 00	Boulon(cabine)(3/8"N.F. x 1¼"L. Gr.5)	Bolt(cab)(3/8"N.F. x 1¼"L. Gr.5)	4
12	300 8085 00	Boulon(cabine)(3/8"N.F. x 1¼"L. Gr.5)	Bolt(cab)(3/8"N.F. x 1¼"L. Gr.5)	2
13	392 0024 00	Rondelle de sûreté (cabine)(3/8")	Lockwasher(cab)(3/8")	6
14	380 7024 00	Ecrou(cabine)(3/8" N.F.)	Nut (cab)(3/8" N.F.)	6
15	107 7003 00	Moulure(entre le châssis & la cabine) (multiple de 12")	Doortite(between frame & cab)(multiple 12")	A.R.
16	617 0919 00	Plaque de retenue	Retainer-latch stopper	2
17	617 0920 00	Ferrure de verrou	Stopper-latch	2
18	324 9102 00	Boulon (1/4"N.C. x 3/4"L.)	Bolt(latch stopper)(1/4" N.C. x 3/4"L.)	1
19	114 0575 00	Dispositif de sûreté(droite)	Lock-R.H. cab	1
19	114 0576 00	Dispositif de sûreté(gauche)	Lock-L.H. cab	1
20	321 7100 00	Boulon (1/4"N.C. x 1/2"L.)	Bolt(cab lock)(1/4" N.C. x 1/2"L. B.P.)	8
21	399 8007 00	Rondelle de sûreté (1/4")	Lockwasher(latch stopper)(1/4")	4
22	385 8019 00	Ecrou (1/4" N.C.)	Nut(latch stopper)(1/4" N.C.)	4
23	114 0578 00	Poignée	Handle-locking	2
24	323 3063 00	Boulon (#10 N.F. x 3/4"L.)	Bolt(locking handle)(#10 N.F. x 3/4"L.)	4
* 25	114 2088 00	Vitre(fixe)	Glass-fixed panel	2
26	114 1055 00	Poignée intérieure	Pull-handle door	2
27	323 3061 00	Boulon (#10 N.F. x 1/2"L.)	Bolt(handle door pull)(#10 N.F. x 1/2"L.B.P.)	8
28	114 2089 00	Vitre(coulissante)	Glass-sliding panel	2
29	107 9033 00	Pare-chocs	Bumper-rubber	2
* 30	617 1392 00	Plaque d'arrêt	Stopper-door	2
31	300 9001 00	Boulon (1/4" N.F. x 3/4" Gr.5)	Bolt(door stopper)(1/4"N.F. x 3/4"Gr.5 B.P.)	4
32	300 8006 00	Boulon (⅜" N.F. x 1¾" Gr.5)	Bolt(rubber bumper)(⅜" N.F. x 1¾" L. Gr.5)	2
33	399 8007 00	Rondelle de sûreté (⅜")	Lockwasher(bumper & stopper)(⅜")	4
34	380 6019 00	Ecrou (⅜" N.F.)	Nut(stopper & Bumper)(⅜" N.F.)	6
35	114 0972 00	Miroir	Mirror-rear view	1
36	305 2000 00	Boulon (¼" N.F. x ½" Gr.5)	Screw (¼" N.F. x ½" Gr.5)	2
37	398 2019 00	Ecrou (¼" N.F.)	Nut (¼" N.F.)	2
38	365 0014 00	Boulon	Screw	4
39	300 8046 00	Boulon (5/16"N.F. x 1¼"L. Gr.5)	Screw (5/16"N.F. x 1¼" L. Gr.5)	2
40	398 2022 00	Ecrou (5/16" N.F.)	Nut-elastic stop (5/16" N.F.)	2
41	617 1556 00	Protecteur (droite)	Guard-R.H. light	1
41	617 1557 00	Protecteur (gauche)	Guard-L.H. light	1
42	617 1122 00	Penture (porte)	Hinge-door	2
43	390 4022 00	Rivet (penture)	Rivet (hinge)	40

* NOTE: CES PIECES NE SONT PAS DISPONIBLES POUR LE SERVICE * NOTE: THOSE PIECES ARE NOT AVAILABLE FOR SERVICE

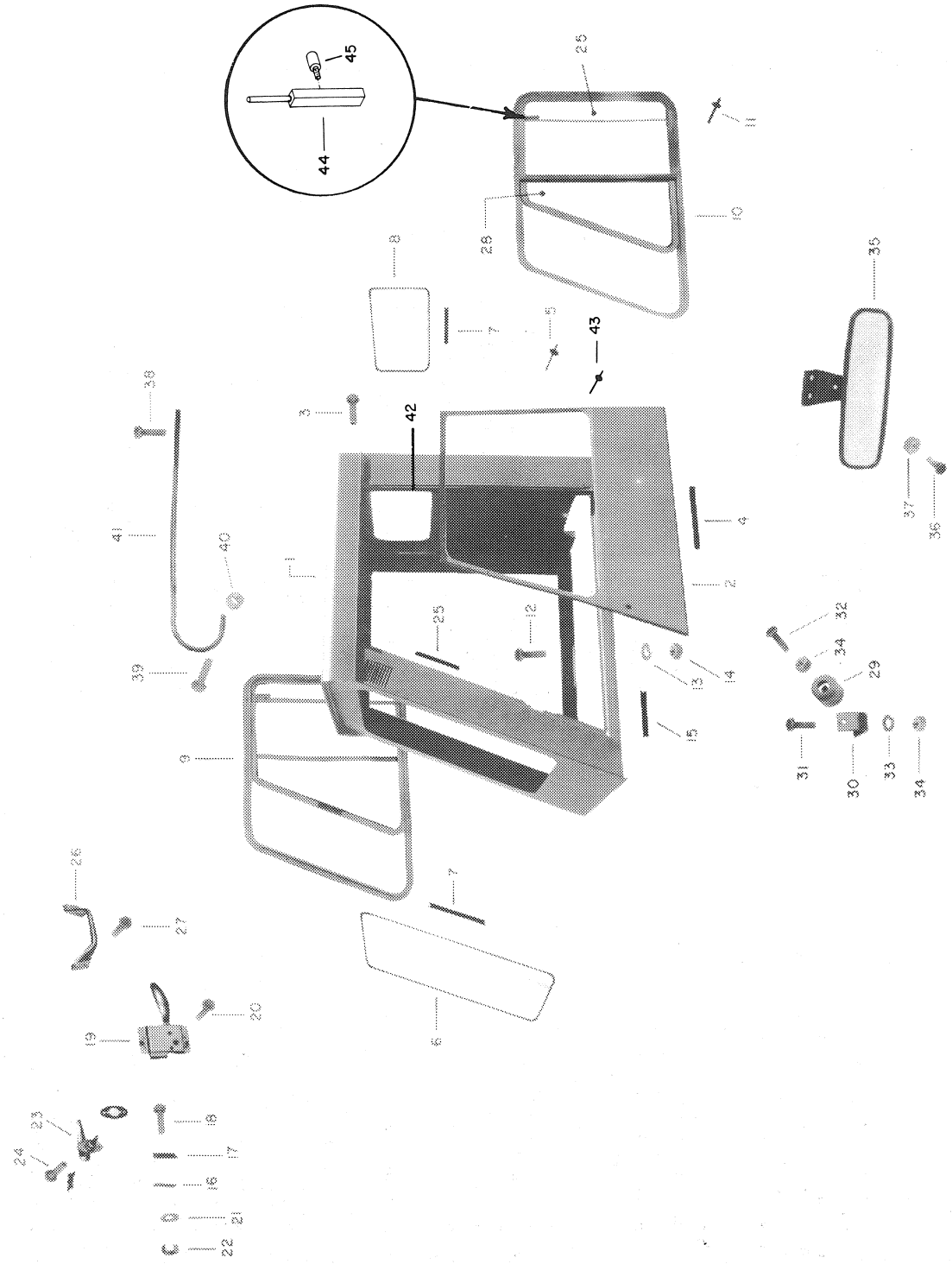
45
44
25
11
28
10
8
7
5
43
35
38
3
42
41
40
1
4
2
37
36
25
12
32
34
29
39
13
14
15
9
31
30
33
34
26
27
7
20
19
6
23
18
24
17
16
21
22

NO. REF. / REF. NO.	NO. PIECE / PART NO.	DESCRIPTION	QTE PAR VEHICULE / QTY PER VEHICLE
44	114 2092 00 Tige d'arrêt	Bar-position lock	2
45	114 2093 00 Bouton	Knob-lock bar	2

** NOTE: LA LONGUEUR DES MOULURES DE CAOUTCHOUC EST LA MEME

POUR LE # 6 111 0043 00 Pare-brise 130" Long
Pour le # 8 111 1012 00 Vitre (arrière) 87.25" Long

** NOTE: BOTH WEATHERSTRIP (CHANNEL & WEDGE) HAVE THE SAME LENGTH

For # 6 111 0043 00 Windshield 130" Long
For # 8 111 1012 00 Glass-rear 87.25" Long

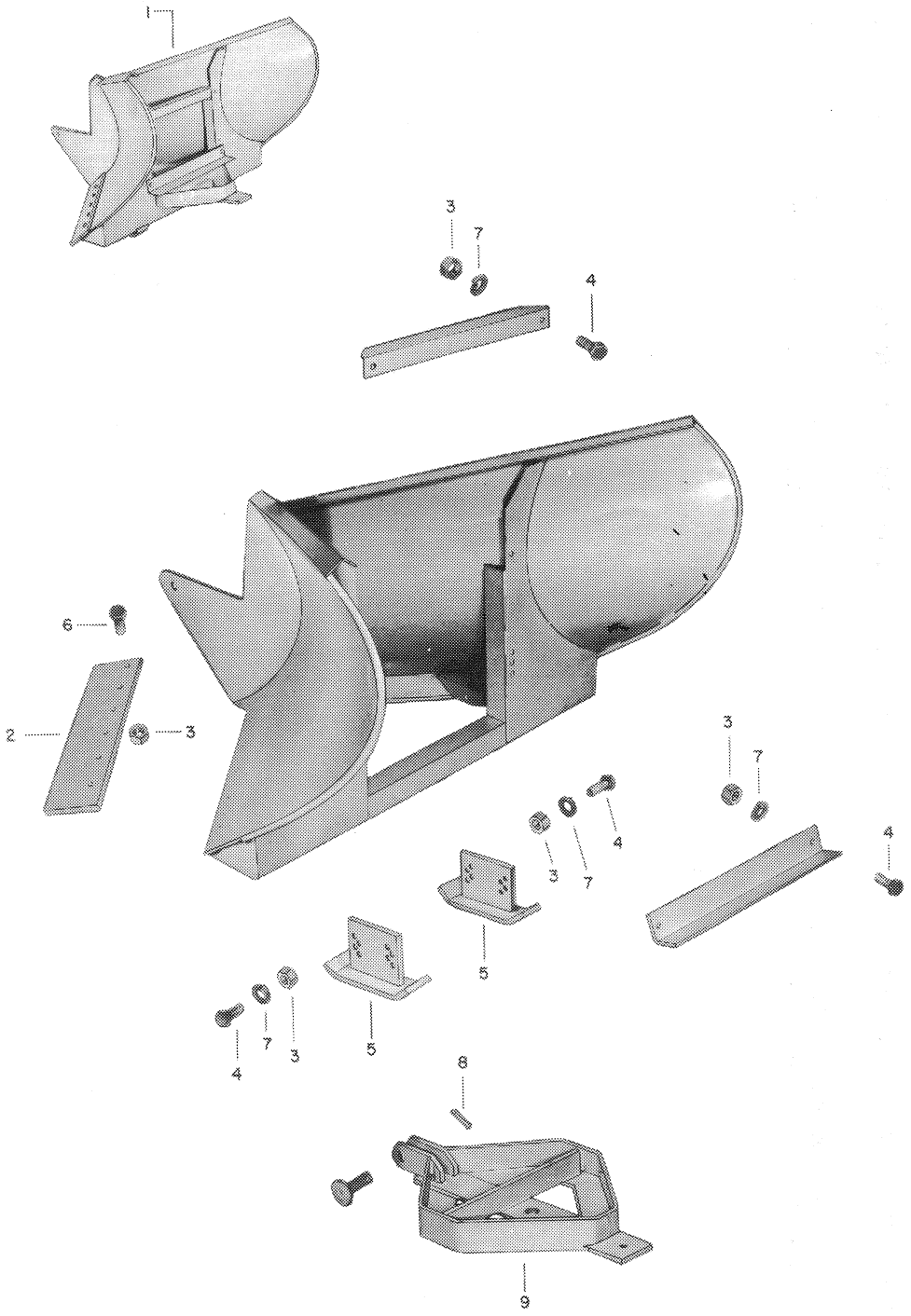
1
3
7
4
6
2
3
5
8
9

NO. REF. / REF. NO.	NO. PIECE / PART NO.	DESCRIPTION		QTE PAR VEHICULE / QTY PER VEHICLE
I	680 0270 00	Charrue en "V" (complête)	Ass'y- "V" plow	I
2	625 0046 00	Lame	Edge "V" plow cutting	2
3	380 7028 00	Ecrou (½" N.F.)	Nut (½" N.F.)	20
4	300 8I52 00	Boulon (½" N.F. x 1" Gr.5)	bolt (½" N.F. x 1" Gr.5)	8
5	625 0045 00	Semelle	Shoe "V" plow	2
6	300 8I54 00	Boulon (½" N.F. x 1½" Gr.5)	Bolt (½" N.F. x 1½" Gr.5)	I2
7	392 0028 00	Rondelle de sûreté (½")	Lockwasher (½")	8
8	37I 0I26 00	Goupille (¼" x 2½"L.)	Pin- cotter (¼" x 2½"L.)	I
9	625 0060 00	Cadre de fixation	Frame "V" plow adaptor	I

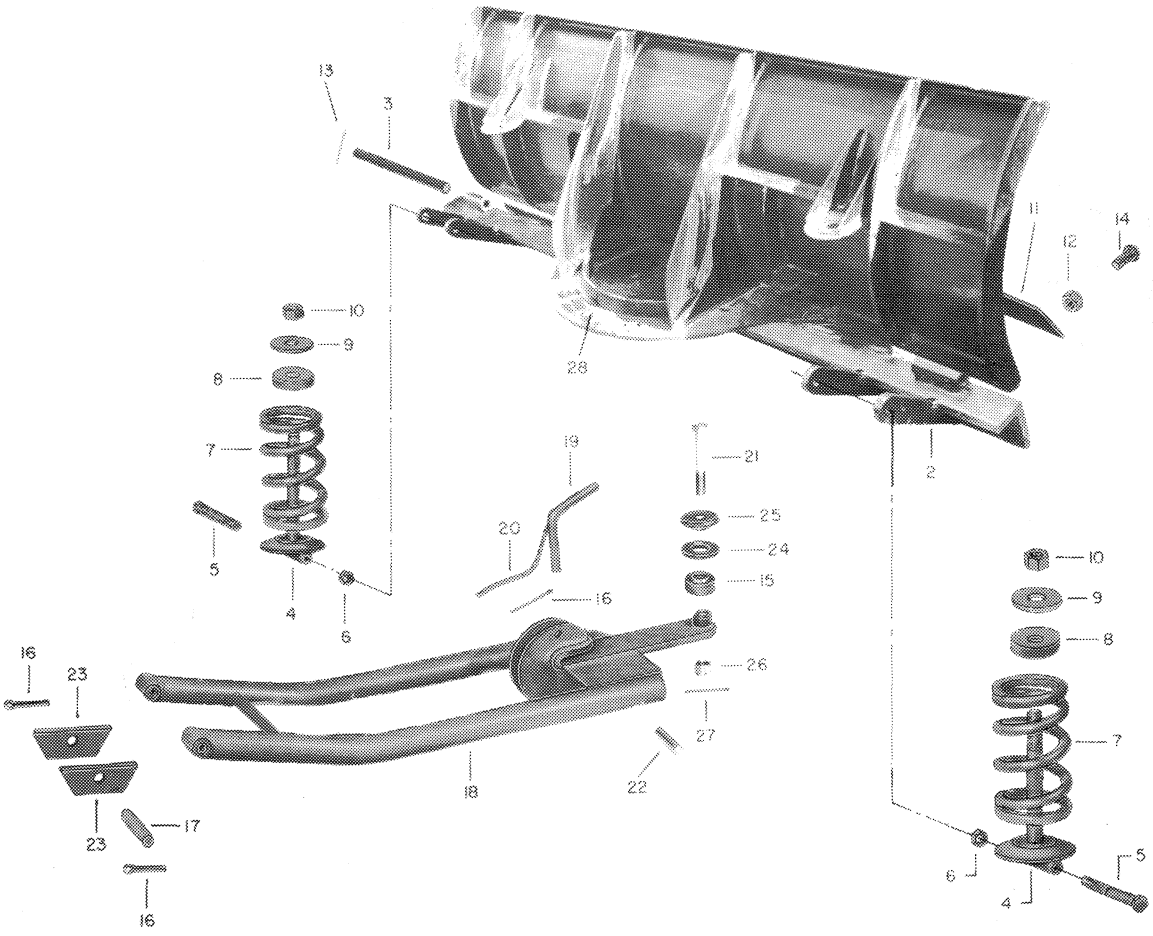
13
3
28
11
12
14
10
9
8
7
5
4
6
19
20
16
21
25
24
15
26
27
22
18
2
16
23
23
17
16
10
9
8
7
6
4
5

NO REF. REF.NO.	NO.PIECE PART NO.	DESCRIPTION		QTE PAR VEHICULE QTY PER VEHICLE
-	680 0833 00	Niveleuse(complète)(70")comprend les pièces No. 2 à 15(inclusivement)	Ass'y-straight blade(70")consist of items No. 2 to 15 (included)	1
-	680 0832 00	Niveleuse(complète)(58")comprend les pièces No. 2 à 15(inclusivement)	Ass'y-straight blade (58")consist of items No. 2 to 15 (included)	1
2	625 0227 00	Partie inférieure(avec grattoir 58" de largeur)	Blade-lower(with scraper 58" wide)	1
2	625 0263 00	Partie inférieure(avec grattoir 70" de largeur)	Blade-lower(with scraper 70" wide)	1
3	625 0229 00	Tige(charnière)(avec grattoir 58" de largeur)	Rod-blade hinge(w/scraper 58" wide)	1
3	625 0229 00	Tige(charnière)(avec grattoir 70" de largeur)	Rod-blade hinge(w/scraper 70" wide)	1
4	625 0253 00	Appui du ressort	Seat-spring	2
5	300 8172 00	Boulon (½" N.F. x 6" Gr.5)	Bolt (½" N.F. x 6" Gr.5)	2
6	380 7028 00	Ecrou (½" N.F.)	Nut (½" N.F.)	2
7	114 1117 00	Ressort	Spring-blade	2
8	603 0064 00	Rondelle de caoutchouc	Pad-rubber	2
9	603 0063 00	Rondelle	Washer	2
10	380 6035 00	Ecrou (¾" N.F.)	Nut (¾" N.F.)	4
11	625 0018 00	Lame(avec grattoir de 58" de largeur)	Edge-cutting(with scraper 58" wide)	1
11	625 0017 00	Lame(avec grattoir de 70" de largeur) (½" N.F.)	Edge-cutting(with scraper 70" wide) (½" N.F.)	1
12	387 2028 00	Ecrou(avec grattoir de 58" de largeur) (½" N.F.)	Nut(cutting edge)(w/scraper 58" wide)(½" N.F.)	7
12	387 2028 00	Ecrou(avec grattoir de 70" de largeur)(1/2" N.F.)	Nut(cutting edge)(w/scraper 70" wide) (1/2" N.F.)	9
13	371 0032 00	Goupille(1/8" x 1" L.)	Pin-cotter(blade hinge rod)(1/8" x 1" L.)	8
14	360 8005 00	Boulon(avec grattoir de 58" de largeur) (½" N.F. x 1-3/8" Gr.5)	Bolt(cutting edge)(with scraper 58" wide) (½" N.F. x 1-3/8" Gr.5 B.P.)	7
14	360 8005 00	Boulon(avec grattoir de 70" de largeur) (½" N.F. x 1-3/8" Gr.5)	Bolt(cutting edge)(with scraper 70" wide) (½" N.F. x 1-3/8" Gr.5 B.P.)	9
15	105 6009 00	Rotule(manchon sphérique)	Bushing-self alignment	1
16	371 0123 00	Goupille (¼" x 1¾"L.)	Pin-cotter (¼" X 1¾"L.)	6
17	625 0274 00	Cheville	Pin	2
18	625 0277 00	Support du chasse-neige	Bracket-blade support	1
19	625 0271 00	Cheville(avec goupille)	Pin-angling(with cotter pin)	1
20	371 0062 00	Goupille (5/32" x 1¼" L.)	Pin-cotter (5/32" x 1¼" L.)	1
21	662 5005 00	Boulon	Bolt(use with straight blade)	1
21	300 8252 00	Boulon(pour charrue en "V")	Bolt(use with "V" plow)	1
22	625 0272 00	Cheville	Pin	1
23		Plaque de retenue	Lug-support bracket	4
24	670 2501 00	Rondelle de caoutchouc	Washer-rubber(use with straight blade)	1
24	625 0030 00	Rondelle de caoutchouc(pour charrue en "V")	Washer-rubber(use with "V" plow)	1
25	625 0066 00	Rondelle	Washer(use with straight blade)	1
25	625 0029 00	Rondelle(pour charrue en "V")	Washer(use with "V" plow)	1
26	381 2035 00	Nut-hex slotted (¾" N.F.)	Ecrou (¾" N.F.)	1
27	371 0064 00	Goupille (5/32" x 1¾" L.)	Pin-cotter (5/32" x 1¾" L.)	1
28	625 0275 04	Douille	Bushing	3

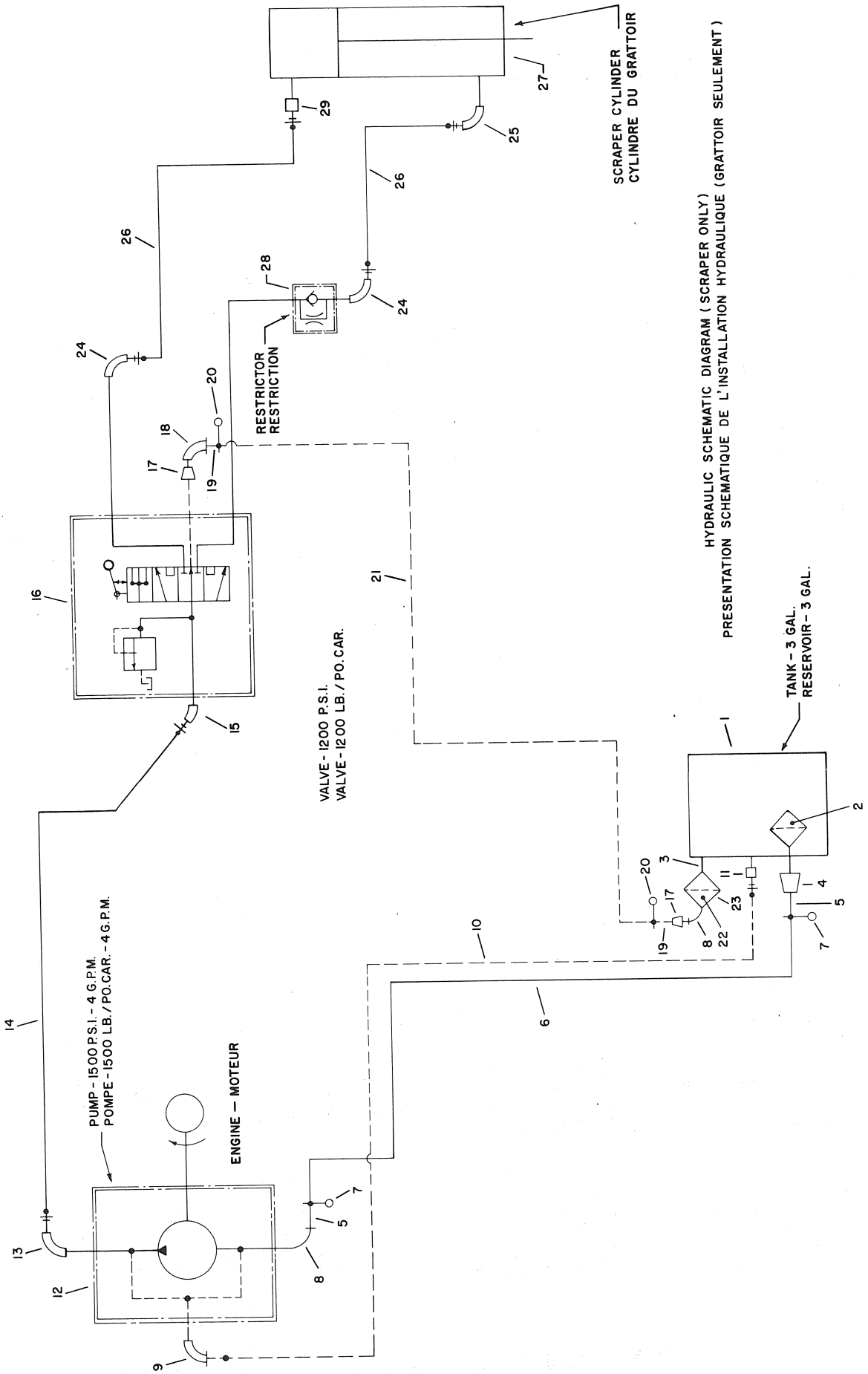
HYDRAULIC SCHEMATIC DIAGRAM (SCRAPER ONLY)
PRESENTATION SCHEMATIQUE DE L'INSTALLATION HYDRAULIQUE (GRATTOIR SEULEMENT)
SCRAPER CYLINDER
CYLINDRE DU GRATTOIR
RESTRICTOR
RESTRICTION
VALVE - 1200 P.S.I.
VALVE - 1200 LB./PO.CAR.
TANK - 3 GAL.
RESERVOIR - 3 GAL.
PUMP - 1500 P.S.I. - 4 G.P.M.
POMPE - 1500 LB./PO.CAR. - 4 G.P.M.
ENGINE — MOTEUR

NO.REF. REF. NO.	NO. PIECE PART NO.	DESCRIPTION		QTE PAR VEHICULE QTY PER VEHICLE
I	626 09I5 00	Réservoir d'huile	Tank-oil	I
2	II4 0587 00	Filtre du réservoir d'huile	Strainer- oil tank	I
3	108 7043 00	Bague	Nipple-close	I
4	I08 7076 00	Douille de réduction	Bushing- reducing	I
5	662 6033 00	Bague	Nipple- half	2
6	I07 3002 00	Boyau (multiple de I2")	Hose- paragas (multiple I2")	A.R.
7	I08 8007 00	Collier de boyau	Clamp- hose	2
8	I08 7042 00	coude 90°	Elbow 90°	2
9	I08 4047 00	Coude	Elbow	I
I0	626 0847 00	Boyau a B.P. (muni de raccords) (34"de long)	Hose- L.P. (with fittings) (34" long)	I
II	108 4035 00	Raccord	Connector- male	I
I2	II8 00I0 00	Pompe hydraulique	Pump- hydraulic	I
I3	I08 5082 00	Coude	Elbow-swivel	I
I4	626 0300 00	Boyau a H.P. (muni de raccords) (57" de long)	Hose- H.P. (with fittings) (57" long)	I
I5	108 5247 00	Coude 45o	Elbow 45°	1
I6	II5 0007 00	Valve hydraulique	Ass'y- control valve	I
I7	I08 5202 00	Douille de réduction	Bushing-reducing	2
I8	I08 00I4 00	Coude 90°	Elbow 90° - street	I
I9	662 6020 00	Bague	Nipple-half	2
20	408 8024 00	Collier de boyau	Clamp- worm gear hose	2
2I	I07 300I 00	Boyau (multiple de I2")	Hose- paragas (multiple I2")	A.R.
22	II5 3233 00	Noyau du filtre	Element- oil filter	I
23	II5 3232 00	Filtre (complet)	Ass'y- oil filter	I
24	I08 5I0I 00	Coude 90°	Elbow 90°	2
25	108 4041 00	Coude 90°	Elbow 90°	1
26	626 0849 00	Boyau a H.P. (muni de raccords) (50" de long)	Hose- H.P. (with fittings) (50" long)	2
27	114 1104 00	Cylindre (complet)	Ass'y- cylinder	I
28	II5 3068 00	Restriction pour billes de retenue	Restrictor- check poppet	I
29	108 5173 00	Conduit (mâle)	Pipe-male	1

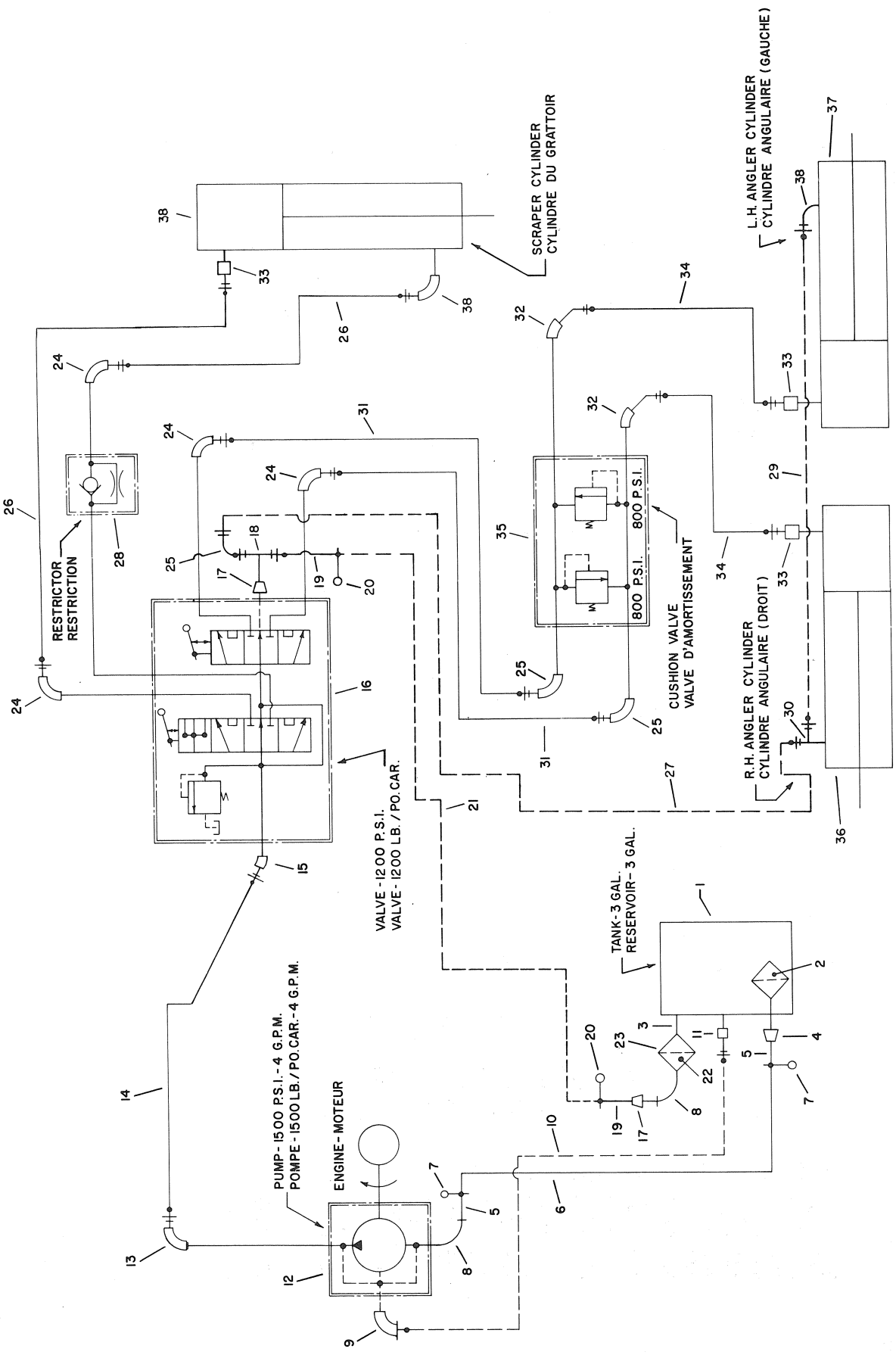
SCRAPER CYLINDER
CYLINDRE DU GRATTOIR
L.H. ANGLER CYLINDER
CYLINDRE ANGULAIRE (GAUCHE)
RESTRICTOR
RESTRICTION
800 P.S.I.
800 P.S.I.
CUSHION VALVE
VALVE D'AMORTISSEMENT
R.H. ANGLER CYLINDER
CYLINDRE ANGULAIRE (DROIT)
VALVE - 1200 P.S.I.
VALVE - 1200 LB. / PO. CAR.
TANK - 3 GAL.
RESERVOIR - 3 GAL.
PUMP - 1500 P.S.I. - 4 G.P.M.
POMPE - 1500 LB. / PO. CAR. - 4 G.P.M.
ENGINE - MOTEUR

NO. REF. REF. NO.	NO. PIECE PART NO.	DESCRIPTION		QTE PAR VEHICULE QTY PER VEHICLE
I	626 09I5 00	Réservoir d'huile	Tank-oil	I
2	II4 0587 00	Filtre du réservoir d'huile	Strainer- oil tank	I
3	108 7043 00	Bague	Nipple- close	I
4	I08 7076 00	Douille de réduction	Bushing- reducing	I
5	662 6033 00	Bague	Nipple- half	2
6	I07 3002 00	Boyau (multiple de I2")	Hose- paragas (multiple I2")	A.R.
7	I08 8007 00	Collier de boyau	Clamp- worm gear hose	2
8	I08 7042 00	Coude 90°	Elbow 90°	2
9	I08 4047 00	Coude 90°	Elbow 90	I
I0	626 0847 00	Boyau a B.P. (muni de raccords) (34" de long)	Hose- L.P. (with fittings) (34" long)	I
II	108 4035 00	Raccord	Connector-male	I
I2	II8 00I0 00	pompe hydraulique (complète)	Ass'y- hydraulic pump	I
I3	I08 5082 00	Coude	Elbow- swivel	I
I4	626 0300 00	Boyau a H.P. (muni de raccords) (57" de long)	Hose- H.P. (with fittings) (57" long)	I
I5	108 5247 00	Coude 45°	Elbow 45°	1
I6	II5 0008 00	Valve hydraulique	Ass'y-control valve	I
I7	I08 5202 00	Douille de réduction	Bushing- reducing	2
I8	108 5204 00	Té	Tee	I
I9	662 6020 00	Bague	Nipple- half	2
20	408 8024 00	Collier de boyau	Clamp-worm gear hose	2
2I	I07 30QI 00	Boyau (multiple de I2")	Hose-paragas (multiple I2")	A.R.
22	II5 3233 00	Noyau du filtre	Element- oil filter	I
23	II5 3232 00	Filtre (complet)	Ass'y- oil filter	I
24	I08 5I0I 00	Coude 90°	Elbow 90°	4
25	I08 5066 00	Coude 90°	Elbow 90°	3
26	626 0849 00	Boyau a H.P(muni de raccords) (50" de long)	Hose- H.P. (with fittings) (50" long)	2
27	626 I082 00	Boyau a H.P. (muni de raccords) (58" de long)	Hose- H.P. (with fittings) (58" long)	I
28	II5 3068 00	Restriction pour billes de retenue	Restrictor- check poppet	I
29	626 I083 00	Boyau a H.P. (muni de raccords) (24" de long)	Hose- H.P. (with fittings) (24" long)	I
30	108 5203 00	Té	Tee	I
3I	626 0854 00	Boyau a H.P. (muni de raccords) (42" de long)	Hose- H.P. (with fittings) (42" long)	2
32	I08 5II7 00	Coude 45°	Elbow 45°	2
33	I08 5I73 00	Raccord	Adaptor- male pipe	3
34	626 0855 00	Boyau a H.P. (muni de raccords) (2I" de long)	Hose- H.P. (with fittings) (2I" long)	2
35	II5 002I 00	Valve	Valve- cushion	I
36	II4 II04 00	Cylindre angulaire (droite)(levee)	Cylinder- angler (R.H.)(and lift cyl.)	2
37	II4 II05 00	Cylindre angulaire (gauche)	Cylinder- angler (L.H.)	I
38	108 4041 00	Coude 90°	Elbow 90°	2

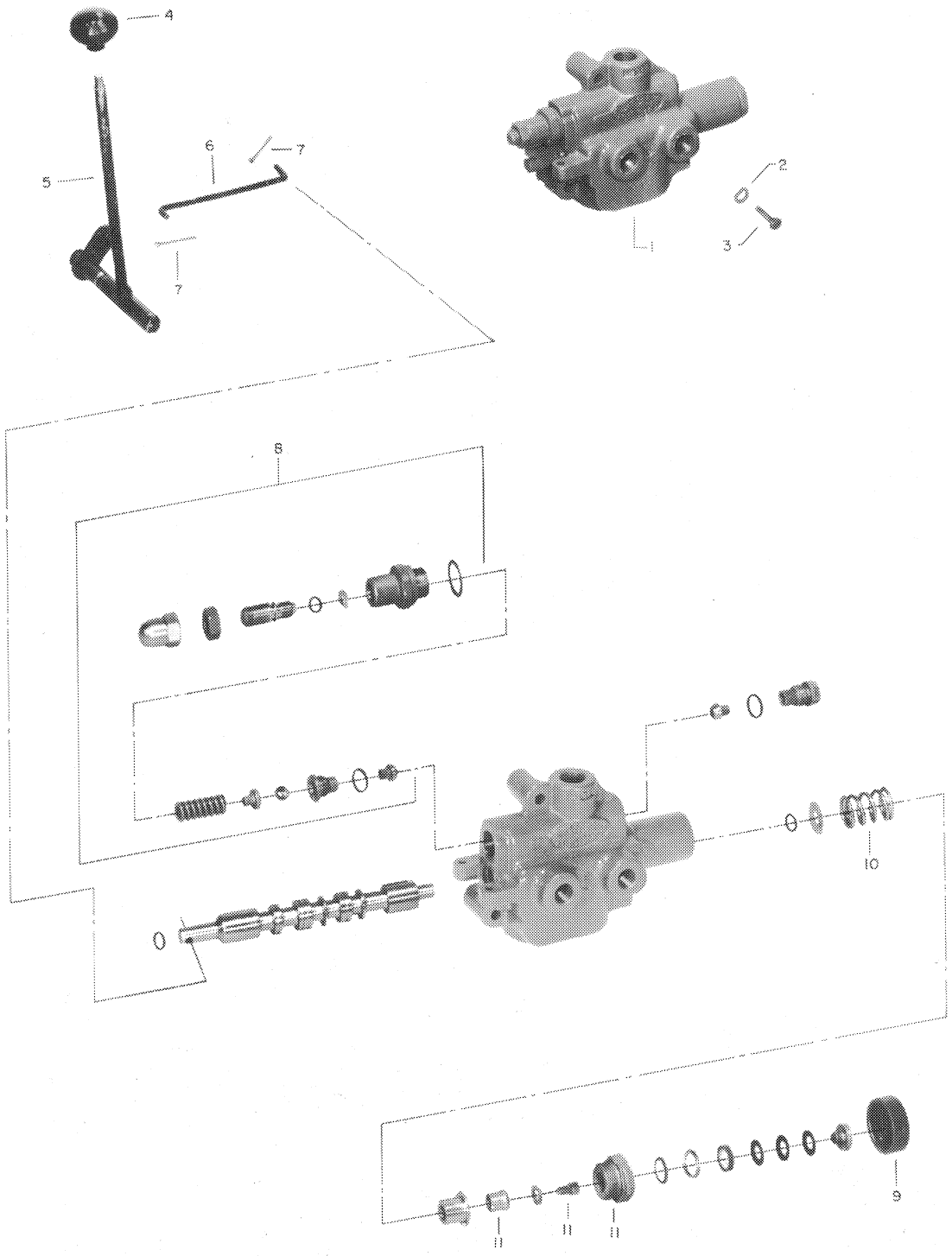
4
5
6
7
7
1
2
3
8
10
9
11
11
11

NO.REF. REF.NO.	NO. PIECE PART NO.	DESCRIPTION	QTE PAR VEHICULE QTY PER VEHICLE
1	115 0007 00 Valve hydraulique (complète)	Ass'y-control valve	1
2	399 8011 00 Rondelle de sûreté (3/8")	Lockwasher (3/8")	3
3	300 8088 00 Boulon (3/8"N.F. x 2¼" Gr.5)	Bolt (3/8" N.F. x 2¼" Gr.5)	3
4	114 0200 00 Bouton	Knob	1
5	626 0846 00 Manette de la valve	Lever-valve	1
6	626 0848 00 Union	Union-range selector	1
7	371 8002 00 Goupille (3/32" x ¾" L.)	Pin-cotter (3/32" x ¾"L.)	2
8	115 3228 00 Soupape de sûreté	Ass'y-relief valve	1
9	115 3056 00 Chapeau de caoutchouc	Bonnet-rubber	1
10	115 3221 00 Ressort	Spring-float centering	1
11	115 3343 00 Trousse de réparation	Kit-service	1
-	115 3344 00 Trousse d'étanchéité (comprend les anneaux de caoutchouc et les rondelles d'absorption)	Kit-seal (consist of "O" rings & Back-up rings)	1

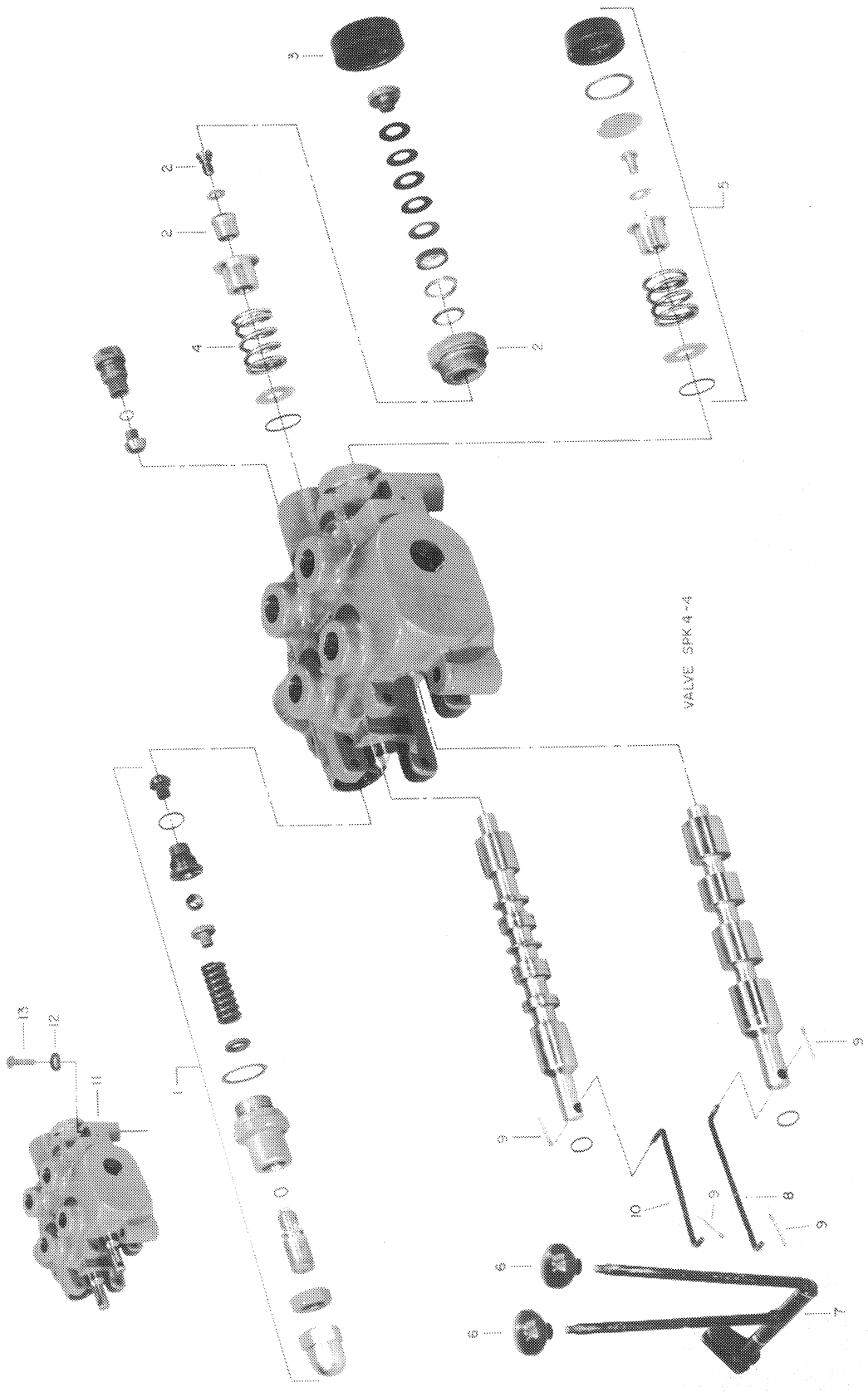
VALVE SPK 4-4

NO.REF. REF.NO.	NO.PIECE PART NO.	DESCRIPTION		QTE PAR VEHICULE QTY PER VEHICLE
1	115 3228 00	Soupape de sûreté	Valve-relief	1
2	115 3343 00	Trousse de réparation	Kit-service	1
3	115 3056 00	Chapeau de caoutchouc (protecteur)	Bonnet-rubber	1
4	115 3221 00	Ressort de centrage de position flottante	Spring-float centering	1
5	115 3342 00	Trousse de réparation	Kit-service	1
6	114 0200 00	Bouton	Knob	2
7	626 0853 00	Manette de valve (angulaire)	Lever-hydraulic (w/angler)	1
8	626 0852 00	Union	Union-range selector	1
9	371 8002 00	Goupille (3/32" x 3/4" L.)	Pin-cotter (3/32" x 3/4" L.)	4
10	626 0848 00	Union	Union-range selector	1
11	115 0008 00	Valve hydraulique (complète)	Ass'y-control valve	1
12	399 8011 00	Rondelle de sûreté(3/8")	Lockwasher (3/8")	3
13	300 8088 00	Boulon (3/8" N.F. x 2¼L. Gr.5)	Bolt (3/8" N.F. x 2¼"L. Gr.5)	3
-	115 3341 00	Trousse d'étanchéité(comprend les anneaux de caoutchouc & les rondelles d'absorption)	Kit-seal (Consist of "O" rings & back-up rings)	1

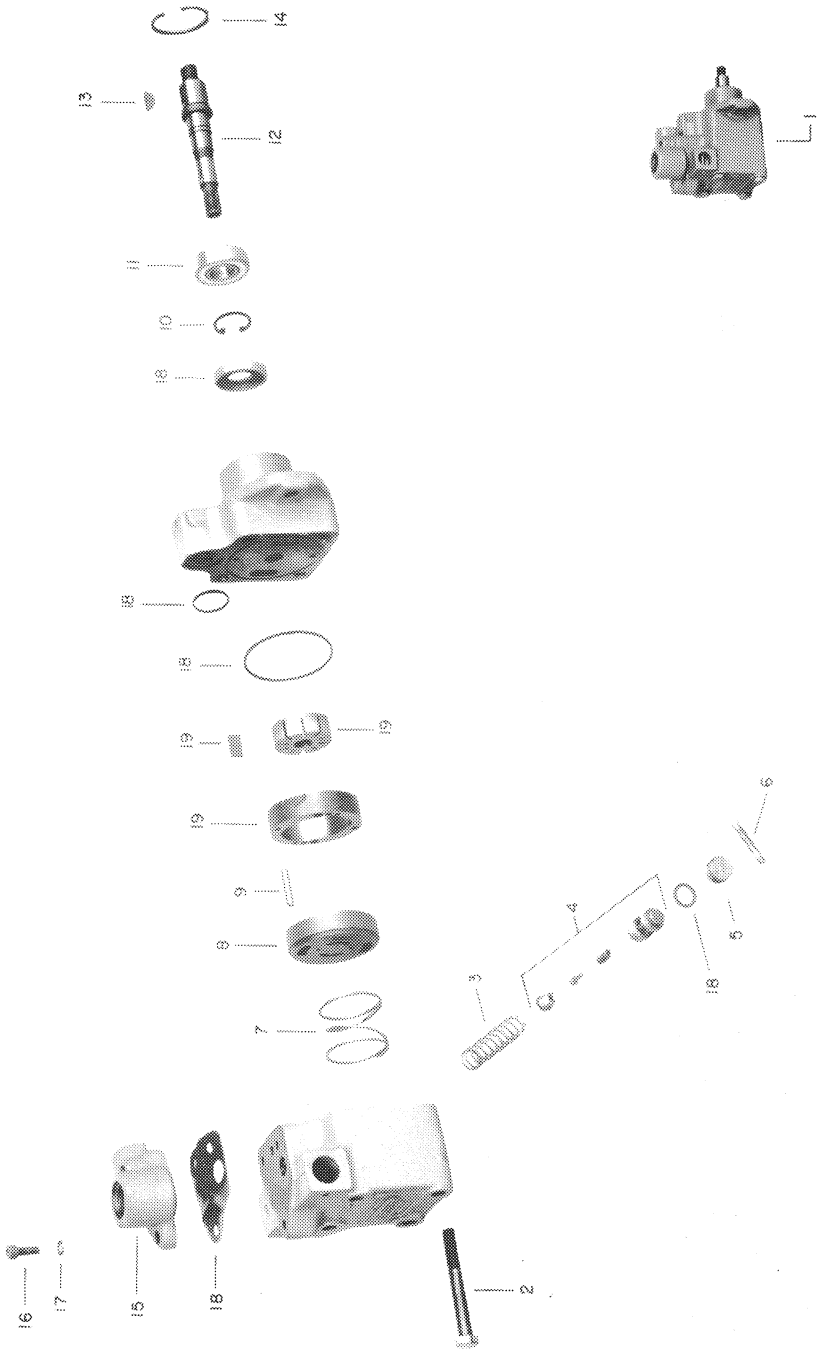
1
2
3
4
5
6
7
8
9
10
11
12
13
14
15
16
17
18
19

NO. REF. / REF. NO.	NO. PIECE / PART NO.	DESCRIPTION		QTE PAR VEHICULE / QTY PER VEHICLE
1	118 0010 00	Pompe hydraulique de la direction (complète)	Pump - hydraulic steering	1
2	301 2091 00	Boulon (3/8" N.C. x 3" Gr.5)	Bolt - pump cover (3/8" N.C. x 3" Gr.5)	4
* 3	118 1019 00	Ressort	Spring - valve	1
4	118 1043 00	Valve	Valve - control	1
* 5	118 1117 00	Bouchon	Plug - control valve	1
* 6	118 1018 00	Cheville	Pin - valve retainer	1
* 7	118 1037 00	Ressort	Spring - pressure plate	1
8	118 1023 00	Plaque	Plate - pressure	1
* 9	118 1038 00	Cheville	Pin - pressure plate	2
10	118 1026 00	Anneau fermoir (petit)	Ring - small snap	1
11	732 7060 01	Roulement	Bearing - shaft	1
12	118 1027 00	Arbre	Shaft - pump	1
13	114 0143 00	Clavette	Key - pump shaft	1
14	118 1029 00	Anneau fermoir (large)	Ring - large snap	1
15	118 1030 00	Tubulure de la pompe	Manifold (pump)	1
* 16	118 1034 00	Vis	Screw - manifold	3
* 17	118 1033 00	Rondelle	Washer	1
18	118 1031 00	Ensemble de rondelle d'étanchéité	Kit - seal	1
19	118 1039 00	Trousse de la cartouche	Kit cartridge	1

* NOTE: CES PIECES NE SONT PAS DISPONIBLES POUR LE SERVICE * NOTE: THOSE PIECES ARE NOT AVAILABLE FOR SERVICE

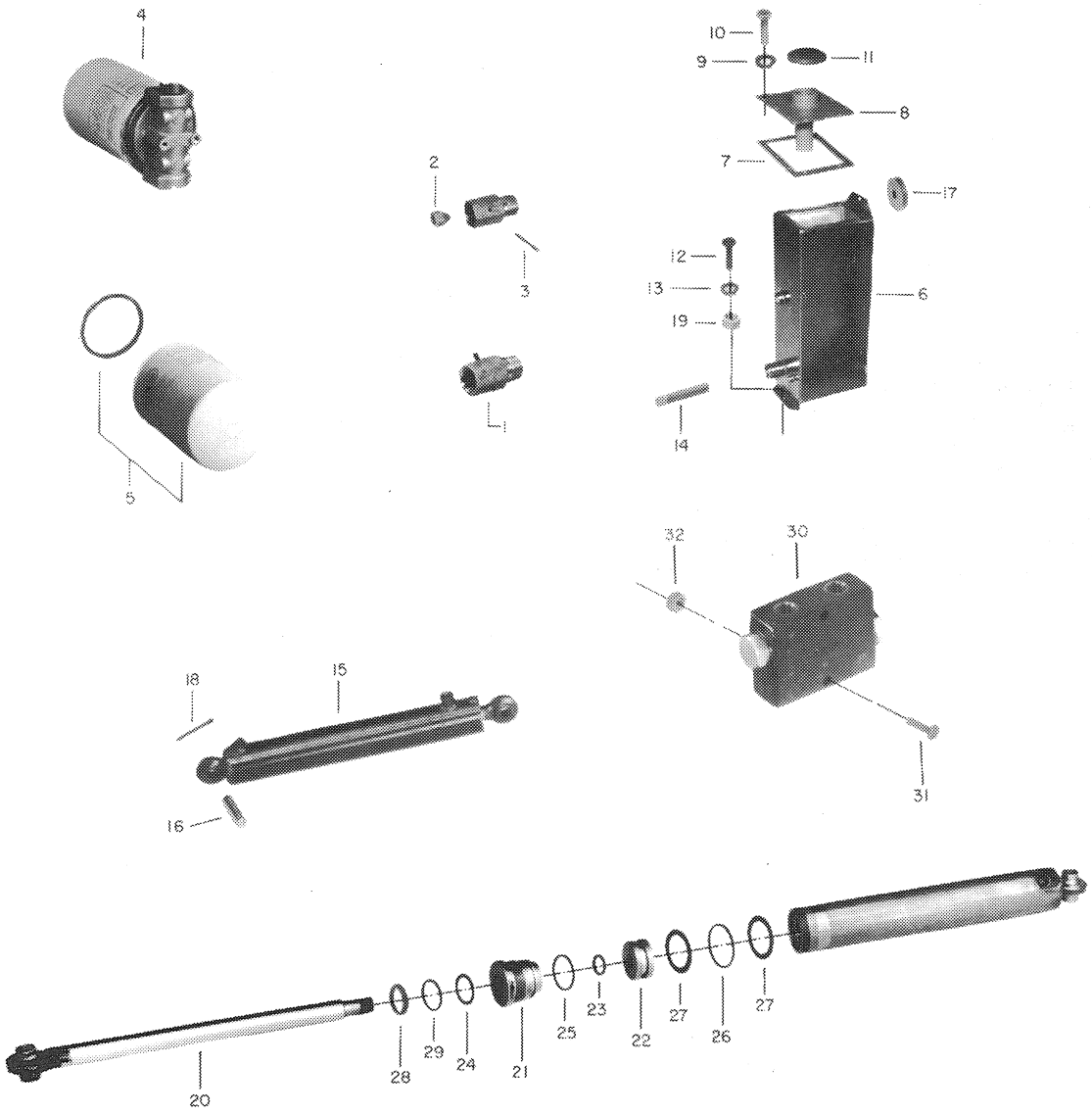
4
2
3
1
5
10
9
11
8
7
17
12
13
19
6
14
32
30
31
18
15
16
20
28
29
24
21
25
23
22
27
26
27

NO. REF. / REF. NO.	NO. PIECE / PART NO.	DESCRIPTION		QTE PAR VEHICULE / QTY PER VEHICLE
1	115 3068 00	Restriction pour billes plongeuses	Restrictor - check poppet	1
* 2	115 3254 00	Restriction	Restrictor	1
* 3	115 3255 00	Cheville	Pin	1
4	115 3232 00	Filtre (complet)	Filter - oil	1
5	115 3233 00	Noyau du filtre	Element - oil filter	1
6	626 0915 00	Réservoir d'huile	Tank - oil	1
7	670 2602 00	Joint d'étanchéité	Gasket - oil tank cover	1
8	626 0015 00	Couvercle	Cover - oil tank	1
9	399 8007 00	Rondelle de sûreté (couvercle) (1/4")	Lockwasher - cover (1/4")	10
10	300 9001 00	Boulon (couvercle) (1/4" N.F. x 3/4" Gr.5)	Bolt (cover) (1/4" N.F. x 3/4" Gr.5 B.P.)	10
11	114 0010 00	Bouchon	Cap - oil tank	1
12	300 8041 00	Boulon (réservoir) (5/16" N.F. x 3/4" Gr.5)	Bolt (oil tank) (5/16" N.F. x 3/4" Gr.5)	2
13	399 8012 00	Rondelle de sûreté (5/16")	Lockwasher (oil tank) (5/16")	2
14	114 0587 00	Filtre du réservoir	Ass'y - oil tank strainer	1
15	114 1104 00	Cylindre de levée (complet) (pour grattoir)	Ass'y - lift cylinder (for scraper)	1
16	625 0273 00	Cheville (haut)	Pin - upper	1
17	670 1501 00	Support en caoutchouc	Support - rubber (spacer)	1
18	371 0123 00	Goupille (1/4" x 1 3/4" L.)	Pin - cotter (1/4" x 1 3/4"L.)	2
19	396 2022 00	Ecrou (5/16" N.F.)	Nut (oil tank) (5/16" N.F.)	2
20	114 1122 00	Tige de piston (chrome)	Shaft - chrome	1
21	114 1135 00	Chapeau de piston	Head - piston	1
22	114 1121 00	Douille	Bushing - guide	1
23	106 0019 00	Anneau de caoutchouc (1" x 3/4" x 1/8")	"O" ring (1" x 3/4" x 1/8")	1
24	106 0031 00	Anneau de caoutchouc (1 1/2" x 1 1/4" x 1/8")	"O" ring (1 1/2" x 1 1/4" x 1/8")	1
25	106 0006 00	Anneau de caoutchouc (2" x 1 3/4" x 1/8")	"O" ring (2" x 1 3/4" x 1/8")	1
26	106 0063 00	Anneau de caoutchouc (2" x 1-5/8" x 3/16")	"O" ring (2" x 1-5/8" x 3/16")	1
27	106 0064 00	Rondelle d'absorption	Ring - back-up	2
28	106 3047 00	Segment râcleur	Ring - wiper	1
29	106 0021 00	Rondelle d'absorption	Ring - back-up	1
30	115 0021 00	Soupape d'amortissement (complète)	Ass'y-cushion valve	1
31	301 7049 00	Boulon (5/16" N.F.x 2 1/2" L.gr.8)	Bolt (5/16" N.F.x 2 1/2" L. gr.8 B.P.)	2
32	398 2022 00	Ecrou (5/16" N.F.)	Nut (5/16" N.F.)	2

* NOTE: CES PIECES NE SONT PAS DISPONIBLES POUR LE SERVICE

* NOTE: THOSE PIECES ARE NOT AVAILABLE FOR SERVICE

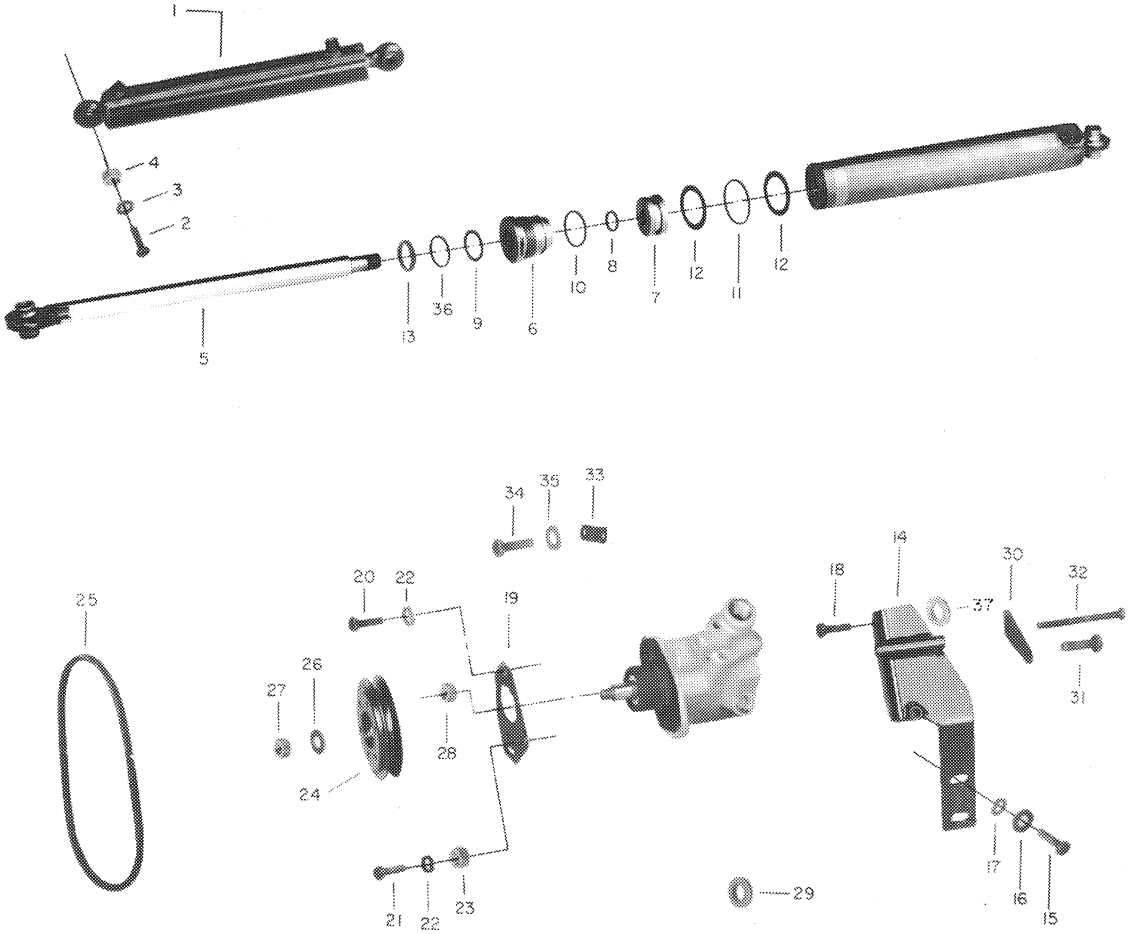
1
4
3
2
5
13
36
9
6
10
8
7
12
11
12
34
35
33
20
22
19
25
26
27
28
24
21
22
23
29
14
18
37
30
32
31
17
16
15

NO. REF. / REF. NO.	NO. PIECE / PART NO.	DESCRIPTION		QTE PAR VEHICULE / QTY PER VEHICLE
I	II4 II04 00	Cylindre de commande angulaire (droite)	Ass'y angler cylinder (R. H.)	I
I	II4 II05 00	Cylindre de commande angulaire (gauche)	Ass'y angler cylinder (L. H.)	
2	30I 6260 00	Boulon (¾" N.F. x 3½" Gr.8)	Bolt (¾" N.F. x 3½" Gr.8)	4
3	392 0035 00	Rondelle de sûreté (¾")	Lockwasher (¾")	4
4	380 6035 00	Ecrou (¾" N.F.)	Nut (¾" N.F.)	4
5	II4 II22 00	Tige de piston (chrome)	Shaft (chrome)	2
6	II4 II35 00	Chapeau de piston	Head- piston	2
7	II4 II2I 00	Douille	Bushing- guide	2
8	I06 00I9 00	Anneau de caoutchouc (1" x ¾" x 1/8")	" O " Ring (1" x ¾" x 1/8")	2
9	I06 003I 00	Anneau de caoutchouc (1½"x1¼" x 1/8")	" O " Ring (1½" x 1¼" x 1/8")	2
I0	I06 0006 00	Anneau de caoutchouc (2" x 1¾" x 1/8")	" O " Ring (2" x 1¾" x 1/8")	2
II	I06 0063 00	Anneau de caoutchouc (2" x 1-5/8"x3/16")	" O " Ring (2" x 1-5/8" x 3/16")	2
I2	I06 0064 00	Rondelle d'absorption	Ring- back-up	4
I3	I06 3047 00	Segment râcleur	Ring- wiper	2
I4	626 0603 00	Support (pompe)	Bracket- pump	I
I5	30I 2I24 00	Boulon (7/16" N.C. x 1¾" Gr.5)	Bolt (pump bracket) (7/16"N.C. x 1¾" Gr.5)	2
I6	39I 0027 00	Rondelle (15/32" x 59/64" x .060")	Flatwasher(15/32" x 59/64" x .060")	2
I7	392 0026 00	Rondelle de sûreté (7/16")	Lockwasher (7/16")	2
I8	30I 2085 00	Boulon (3/8" N.C. x 1½" Gr.5)	Bolt (pump bracket) (3/8" N.C. x 1½" Gr.5)	I
I9	6I2 02I7 00	Support (avant)	Bracket- pump adjusting (front)	I
20	30I 2083 00	Boulon (3/8" N.C. x 1" Gr.5)	Bolt (3/8" N.C. x 1" Gr.5)	2
2I	30I 2085 00	Boulon (3/8" N.C. x 1½" Gr.5)	Bolt (3/8" N.C. x 1½" Gr.5)	I
22	399 80II 00	Rondelle de sûreté (3/8")	Lockwasher (3/8")	2
23	380 9024 00	Ecrou (3/8"N.C.)	Nut (3/8" N.C.)	2
24	626 0969 00	Poulie (pompe)	Pulley- pump	I
25	I07 9028 00	Courroie (pompe)	Belt- pump	I
26	39I 0029 00	Rondelle (17/32" x 1-1/16" x .090")	Washer (17/32" x 1-1/16" x .090")	I
27	387 2028 00	Ecrou (½" N.F.)	nut- eslok (½" N.F.)	I
28	398 2024 00	Ecrou (½" N.F.)	Nut (½" N.F.)	2
29	670 2603 00	Protecteur (boyaux hydrauliques)	Grommet (for hydraulic hoses)	I
30	6I2 02I6 00	Support (pompe)	Bracket-rear pump	I
3I	30I 2092 00	Boulon (3/8" N.C. x 3¼" Gr.5)	Bolt (rear pump bracket) (3/8"N.C. x 3¼" Gr.5)	2
* 32	662 6105 00	Boulon	Bolt (pump)	I
33	6I2 02I5 00	Plaque (ajustement)	Plate- link (adj. pump)	I
34	300 9083 00	Boulon (3/8" N.F. x 1" L. Gr.5)	Screw (link plate) (3/8"N.F. x 1"L. Gr.5)	I
35	39I 0025 00	Rondelle (13/32" x 13/16" x .060")	Flatwasher (13/32" x 13/16" x .060")	I
36	I06 002I 00	Rondelle d'absorption	Ring-back-up	2
* 37	624 0129 09	Bague d'espacement	Spacer	1

* NOTE: CES PIECES NE SONT PAS DISPONIBLES POUR LE SERVICE * NOTE: THOSE PIECES ARE NOT AVAILABLE FOR SERVICE

SW 48FA
10
13
FLASHER HEAD LIGHTS BACK UP LIGHT HEATER
BOMBARDIER
11
IGNITION STARTER
14
BOMBARDIER
7
P
R
N
D
2
1
6
2
3
4
1
5
FASTEN SEAT BELT
9
F
L
8
TIRE PRESSURE
MAINTAIN A STRICT MINIMUM OF 100 LBS. MAXIMUM 110 LBS.
12
OIL
17
HYD. OIL
16
GAS
15
MISE EN GARDE
WARNING
The pedal-operated brake is an emergency as well as a parking brake. When the vehicle is in motion, it should be used only when a sudden stop is absolutely necessary.

NO.REF. REF.NO.	NO.PIECE PART NO.	DESCRIPTION	QTE PAR VEHICULE QTY PER VEHICLE
* -	680 1124 00	Trousse d'outils	Kit-tool box 1
1	629 0008 00	Dispositif de drainage (purgeur)	Adjuster-bleeder track 1
2	629 0005 00	Clé pour chapeau de moyeu	Wrench-hub cap 1
3	180 0033 00	Manuel du conducteur (Bombardier)	Manual-operator's (Bombardier) 1
3	180 1082 00	Catalogue de pièces (Bombardier)	Manual-parts (Bombardier) 1
4	180 4072 00	Guide de conduite (Français)	Guide-safe driving (French) 1
4	180 4073 00	Guide de conduite (Anglais)	Guide-safe driving (English) 1
5	114 0300 00	Décalque "Attachez votre ceinture de sécurité"	"Fasten seat belt" Decal 1
6	114 0715 00	Décalque "Diagramme de vitesses"	"Selector diagram" decal 1
7	114 0413 00	Décalque "Bombardier"	"Bombardier" Decal 2
8	114 0304 00	Décalque "Pression des pneus 100 Min. 110 Max."	"Tire pressure 100 min. 110 max." decal 1
9	114 0130 00	Décalque "F-L"(Réservoir d'huile hydraulique)	"Full Low" Decal 1
10	114 1022 00	Décalque "SW-48 FA"	"Sw-48 FA" Decal 1
11	114 0325 00	Décalque "Bombardier"	"Bombardier" Decal 1
12	114 0755 00	Décalque "Huile"	"Oil" Decal 1
*13	114 0884 00	Décalque "Clignotant, Phare avant, Phare de recul, chaufferette".	"Flasher, Headlight, Back-up light, Heater" Decal 1
*14	114 0885 00	Décalque "Démarreur, allumage"	"Starter, ignition" Decal 1
15	114 1058 00	Décalque"Mise en garde du frein"	"Warning brake" décal 1
16	114 0361 00	Décalque "Carburant"	"Gas" decal 1
17	114 0320 00	Décalque "huile Hydraulique"	"Hydraulic oil" decal 1

* NOTE: CES PIECES NE SONT PAS DISPONIBLES POUR LE SERVICE

* NOTE: THOSE PIECES ARE NOT AVAILABLE FOR SERVICE